KRP

Scheda di prestazione	RX183-006-A	Page 1/2

CLIENTE:	ROBBI GROUP	**RIF. ORDINE CLIENTE:**	590 ROBBI GROUP
DISTRIBUTORE:	ANDANTEX S.r.l	**ORDINE INTERNO:**	211170
DESIGNAZIONE:	KRP2+R.31.4.H	**NUMERO DI SERIE:**	899670
RIFERIMENTO:	RX128908-12	**RIFERIMENTO DELLA FLANGIA MOTORE:**	

Per l'installazione, fare riferimento al manuale d'uso KRP (182/008)

OSSERVAZIONE SPECIFICA:

Le immagini dei prodotti sono a carattere puramente illustrativo

REDEX ANDANTEX
ZI-BP79
F45210 FERRIERES
www.redex.fr
Tel: +33 2 38 94 42 00
Fax: +33 2 38 94 42 99
Email: info@redex.fr

KRP

Scheda di prestazione	RX183-006-A	Page 2/2

INTERFACCE E DIMENSIONI ESTERNE: **SN:** 899670

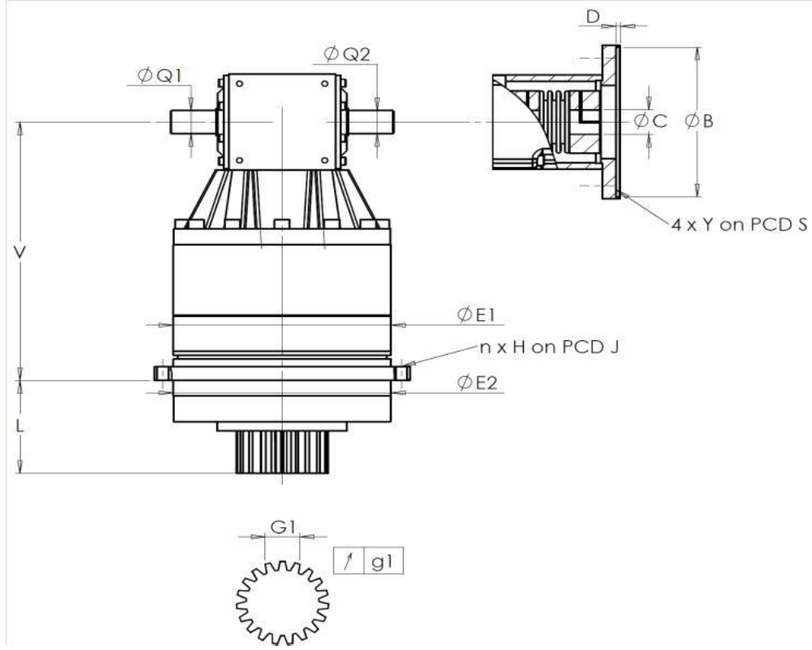

General tolerance: Js13	Cmm	Automatic / manual coordinate-measuring machine	µm	Micrometer	Cr	Calliper rule	Di	Dial indicator	Pg	Plug gauge

CASSA ESTERNA						PIGNONE IN USCITA						FLANGIA DEL MOTORE				
	richiesta				misurata		richiesta				misurata		richiesta			misurata
					M3920						O1043					-
		E1	212h7 $^{0}_{-0,046}$	µm	211.99		Scostamento (su 4 denti)						Ø	B	µm	
		E2	200h7 $^{0}_{-0,046}$	µm	199.99			G1	44,27 $^{0}_{-0,03}$	Cmm	44.26		Ø	C	µm	
	n x H on PCD J		12 Ø9 on PCD 233	Cr			↗	g1	0,022	Di	0,005			D	Cr	
				Cr	OK								Ø	S1	Cr	
		V	289	µm	289.3		Coppia in ingresso a vuoto						Ø	Y1	Pg	
		L	94	µm	93.87		linea 1				0,5 Nm					
	Ø	Q1	25 $^{+0,009}_{-0,004}$	µm	25.009								Livello di rumore			
	Ø	Q2	25 $^{+0,009}_{-0,004}$	µm	25.009					Linea	Rigidità		@2100 rpm entrata (dB(A))			69,5
							Rigidità torsionale (Nm/arcmin)			1	243,75					
							Rigidità radiale (N/µm)			1	439					

Date: 19/12/2016 **Visa:** J ONGANER

Version: A

REDEX ANDANTEX
ZI-BP79
F45210 FERRIERES
www.redex.fr
Tel: +33 2 38 94 42 00
Fax: +33 2 38 94 42 99
Email: info@redex.fr