KRP		Page
Prüfprotokoll	RX183-006-A	1/2

KUNDE:	REIFENHÄUSER	**BESTELLNUMMER:**	CS450095840 REIFENHÄUSER
VERTRETER:	REDEX GmbH	**REDEX AUFTRAGSNR:**	211233
ARTIKEL:	KRP2+M.91.3.H.28/38	**SERIENNR:**	899612
ARTIKELNUMMER:	RX128907-33	**REFERENZ DES MOTORFLANSCHES:**	RX129461-01

Für die Montage, folgen Sie bitte unserem Dokument "User Manual KRP" (RX182/008)

BESONDERE ANMERKUNGEN:

Die Abbildungen der Produkte dienen nur zur Darstellun

REDEX ANDANTEX
ZI-BP79
F45210 FERRIERES
www.redex.fr
Tel: +33 2 38 94 42 00
Fax: +33 2 38 94 42 99
Email: info@redex.fr

KRP		Page
Prüfprotokoll	RX183-006-A	2/2

ANSCHLÜSSE & AUSSENABMESSUNGEN: **SN:** 899612

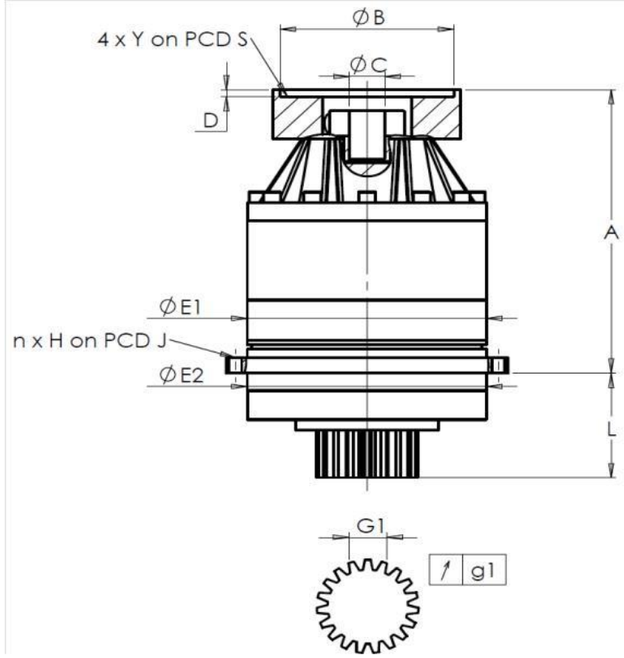

General tolerance: Js13 | Cmm: Automatic / manual coordinate-measuring machine | µm: Micrometer | Cr: Calliper rule | Di: Dial indicator | Pg: Plug gauge

GEHÄUSE					ABTRIEBSRITZEL					MOTORFLANSCH				
Sollwert				Istwert	Sollwert				Istwert	Sollwert				Istwert
				M3916					O1047					
	E1	212h7 $^{0}_{-0,046}$	µm	211.97	Zahnweite (über 4 Zähne)					Ø	B	131	µm	130.96
	E2	200h7 $^{0}_{-0,046}$	µm	199.97		G1	44,27 $^{0}_{-0,03}$	Cmm	44,255	Ø	C	32 $^{+0,05}_{+0,025}$	µm	32.03
n x H on PCD J		12 Ø9 on PCD 233	Cr		↗	g1	0,022	Di	0,015		D	5	Cr	5.47
			Cr	OK						Ø	S1	165	Cr	165
	A	273	µm	274.05	Leerlaufdrehmoment					Ø	Y1	M10	Pg	OK
	L	94	µm	93.81	Linie 1				0,2 Nm					

	Linie	Steifigkeit
Verdrehsteifigkeit (Nm/arcmin)	1	243,75
Radiale Steifigkeit (N/µm)	1	526

Geräuschpegel	
@2100 rpm Eintrieb (dB(A))	61,0

Datum: 09/12/2016 **Von:** J ONGANER

Version: A

REDEX ANDANTEX
ZI-BP79
F45210 FERRIERES
www.redex.fr
Tel: +33 2 38 94 42 00
Fax: +33 2 38 94 42 99
Email: info@redex.fr