KRP

Scheda di prestazione — **RX183-006-A** — Page 1/2

CLIENTE:	**INNSE BERARDI**	**RIF. ORDINE CLIENTE:**	**540 INNSE BERARDI**
DISTRIBUTORE:	**ANDANTEX S.r.l**	**ORDINE INTERNO:**	**211049**
DESIGNAZIONE:	**KRP2+M.31.3.H.28/38**	**NUMERO DI SERIE:**	**899546**
RIFERIMENTO:	**RX128907-12**	**RIFERIMENTO DELLA FLANGIA MOTORE:**	**RX128581-01**

Per l'installazione, fare riferimento al manuale d'uso KRP (182/008)

OSSERVAZIONE SPECIFICA:

Le immagini dei prodotti sono a carattere puramente illustrativo

REDEX ANDANTEX
ZI-BP79
F45210 FERRIERES
www.redex.fr
Tel: +33 2 38 94 42 00
Fax: +33 2 38 94 42 99
Email: info@redex.fr

KRP

Scheda di prestazione — **RX183-006-A** — Page 2/2

INTERFACCE E DIMENSIONI ESTERNE: **SN:** **899546**

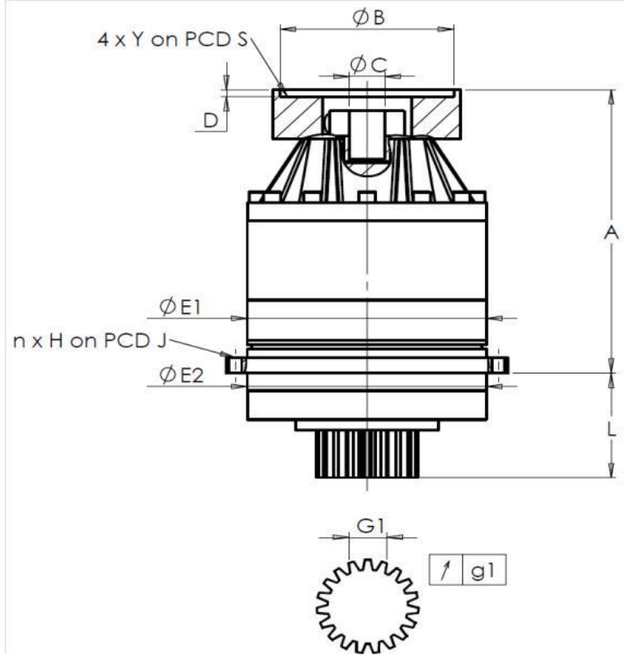

General tolerance: Js13 | *Cmm* Automatic / manual coordinate-measuring machine | *µm* Micrometer | *Cr* Calliper rule | *Di* Dial indicator | *Pg* Plug gauge

CASSA ESTERNA						PIGNONE IN USCITA						FLANGIA DEL MOTORE					
	richiesta				misurata		richiesta				misurata		richiesta				misurata
					M3913						O1003						
		E1	212h7 $^{0}_{-0,046}$	µm	211.985		Scostamento (su 4 denti)						Ø	B	181	µm	180.94
		E2	200h7 $^{0}_{-0,046}$	µm	199.98			G1	44,27 $^{0}_{-0,03}$	Cmm	44,25		Ø	C	38 $^{+0,05}_{+0,025}$	µm	38.05
	n x H on PCD J		12 Ø9 on PCD 233	Cr			↗	g1	0,022	Di	0,01			D	8	Cr	8.5
				Cr	OK								Ø	S1	215	Cr	215
		A	288	µm	289.03		Coppia in ingresso a vuoto						Ø	Y1	M12	Pg	OK
		L	94	µm	93.92		linea 1				0,5 Nm						

	Linea	Rigidità
Rigidità torsionale (Nm/arcmin)	1	243,75
Rigidità radiale (N/µm)	1	504

Livello di rumore	
@2100 rpm entrata (dB(A))	62,5

Date: 24/11/2016 **Visa:** J ONGANER

Version: A

REDEX ANDANTEX
ZI-BP79
F45210 FERRIERES
www.redex.fr
Tel: +33 2 38 94 42 00
Fax: +33 2 38 94 42 99
Email: info@redex.fr