KRP

Scheda di prestazione	RX183-006-A	Page 1/2

CLIENTE:	**INNSE BERARDI**	**RIF. ORDINE CLIENTE:**	**540 INNSE BERARDI**
DISTRIBUTORE:	**ANDANTEX S.r.l**	**ORDINE INTERNO:**	**211049**
DESIGNAZIONE:	**KRP2+M.31.3.H.28/38**	**NUMERO DI SERIE:**	**899544**
RIFERIMENTO:	**RX128907-12**	**RIFERIMENTO DELLA FLANGIA MOTORE:**	**RX128581-01**

Per l'installazione, fare riferimento al manuale d'uso KRP (182/008)

OSSERVAZIONE SPECIFICA:

Le immagini dei prodotti sono a carattere puramente illustrativo

REDEX ANDANTEX

ZI-BP79
F45210 FERRIERES
www.redex.fr

Tel: +33 2 38 94 42 00
Fax: +33 2 38 94 42 99
Email: info@redex.fr

KRP

Scheda di prestazione	RX183-006-A	Page 2/2

INTERFACCE E DIMENSIONI ESTERNE: **SN:** **899544**

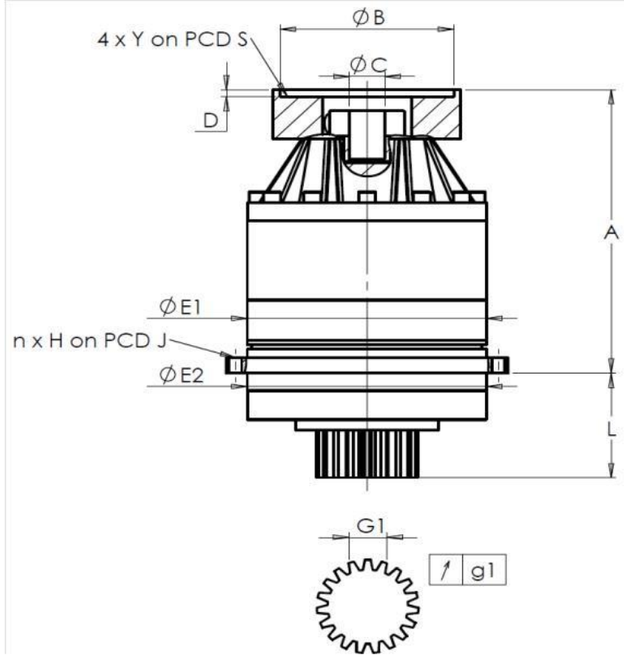

General tolerance: Js13	Cmm	Automatic / manual coordinate-measuring machine	µm	Micrometer	Cr	Calliper rule	Di	Dial indicator	Pg	Plug gauge

CASSA ESTERNA

	richiesta				misurata
					M3912
	E1	212h7 $^{0}_{-0,046}$	µm		211.99
	E2	200h7 $^{0}_{-0,046}$	µm		199.98
	n x H on PCD J	12 Ø9 on PCD 233	Cr		
			Cr		OK
	A	288	µm		288.86
	L	94	µm		93.86

PIGNONE IN USCITA

	richiesta				misurata
					O1011
	Scostamento (su 4 denti)				
	G1	44,27 $^{0}_{-0,03}$	Cmm		44,26
↗	g1	0,022	Di		0,005
	Coppia in ingresso a vuoto				
	linea 1				0,5 Nm

	Linea	Rigidità
Rigidità torsionale (Nm/arcmin)	1	243,75
Rigidità radiale (N/µm)	1	514

FLANGIA DEL MOTORE

	richiesta				misurata
Ø	B	181		µm	181
Ø	C	38 $^{+0,05}_{+0,025}$		µm	38.05
	D	8		Cr	8.45
Ø	S1	215		Cr	215
Ø	Y1	M12		Pg	OK

Livello di rumore

@2100 rpm entrata (dB(A))	60,0

Date: 22/11/2016 **Visa:** J ONGANER

Version: A

REDEX ANDANTEX

ZI-BP79
F45210 FERRIERES
www.redex.fr

Tel: +33 2 38 94 42 00
Fax: +33 2 38 94 42 99
Email: info@redex.fr