KRP

Scheda di prestazione — **RX183-006-A** — Page 1/2

CLIENTE:	ALESAMONTI	**RIF. ORDINE CLIENTE:**	526 ALESAMONTI
DISTRIBUTORE:	ANDANTEX S.r.l	**ORDINE INTERNO:**	211040
DESIGNAZIONE:	KRP1+R.10.4.H	**NUMERO DI SERIE:**	899400
RIFERIMENTO:	RX129591-03	**RIFERIMENTO DELLA FLANGIA MOTORE:**	RX129630-02

Per l'installazione, fare riferimento al manuale d'uso KRP (182/008)

OSSERVAZIONE SPECIFICA:

Le immagini dei prodotti sono a carattere puramente illustrativo

REDEX ANDANTEX
ZI-BP79
F45210 FERRIERES
www.redex.fr
Tel: +33 2 38 94 42 00
Fax: +33 2 38 94 42 99
Email: info@redex.fr

KRP

Scheda di prestazione — **RX183-006-A** — Page 2/2

INTERFACCE E DIMENSIONI ESTERNE: **SN:** 899400

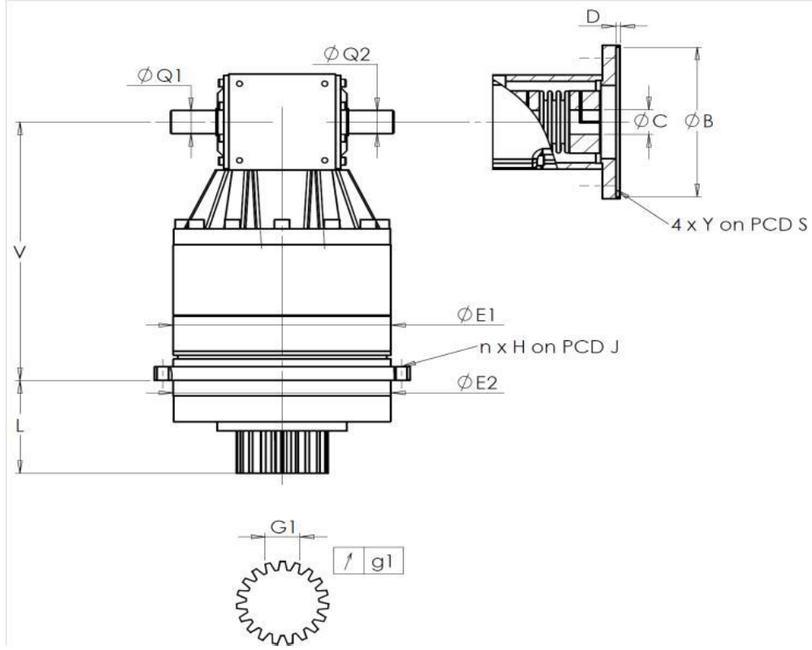

General tolerance: Js13 | *Cmm* Automatic / manual coordinate-measuring machine | *µm* Micrometer | *Cr* Calliper rule | *Di* Dial indicator | *Pg* Plug gauge

CASSA ESTERNA						PIGNONE IN USCITA						FLANGIA DEL MOTORE					
		richiesta			misurata			richiesta			misurata			richiesta			misurata
					M3355						O1395						
		E1	152h7 $^{0}_{-0,04}$	µm	151.98			Scostamento (su 3 denti)					Ø	B	130 $^{+0,054}_{+0,014}$	µm	130.03
		E2	140h7 $^{0}_{-0,04}$	µm	139.98			G1	23,28 $^{0}_{-0,03}$	Cmm	23,265		Ø	C	32 $^{+0,05}_{+0,025}$	µm	32.04
	n x H on PCD J		12 Ø6,5 on PCD 168	Cr			↗	g1	0,021	Di	0,01			D	5	Cr	5.12
				Cr	OK								Ø	S1	165	Cr	165
		V	226,5	µm	226.27			Coppia in ingresso a vuoto					Ø	Y1	M10	Pg	OK
		L	71	µm	70.66			linea 1			0,4 Nm						
	Ø	Q1	30 $^{+0,009}_{-0,004}$	µm	30.005									Livello di rumore			
	Ø	Q2	30 $^{+0,009}_{-0,004}$	µm	30.005					Linea	Rigidità			@1600 rpm entrata (dB(A))			64,0
								Rigidità torsionale (Nm/arcmin)		1	81,39						
								Rigidità radiale (N/µm)		1	322						

Date: 25/10/2016 **Visa:** J ONGANER

Version: A

REDEX ANDANTEX
ZI-BP79
F45210 FERRIERES
www.redex.fr
Tel: +33 2 38 94 42 00
Fax: +33 2 38 94 42 99
Email: info@redex.fr