KRP

Scheda di prestazione — **RX183-006-A** — Page 1/2

CLIENTE:	VECCHIATO	**RIF. ORDINE CLIENTE:**	509 VECCHIATO
DISTRIBUTORE:	ANDANTEX S.r.l	**ORDINE INTERNO:**	211025
DESIGNAZIONE:	KRP1+M.46.3.H.22/32	**NUMERO DI SERIE:**	899396
RIFERIMENTO:	RX129833-13	**RIFERIMENTO DELLA FLANGIA MOTORE:**	RX128707-14

Per l'installazione, fare riferimento al manuale d'uso KRP (182/008)

OSSERVAZIONE SPECIFICA:

Le immagini dei prodotti sono a carattere puramente illustrativo

REDEX ANDANTEX
ZI-BP79
F45210 FERRIERES
www.redex.fr
Tel: +33 2 38 94 42 00
Fax: +33 2 38 94 42 99
Email: info@redex.fr

KRP

Scheda di prestazione — **RX183-006-A** — Page 2/2

INTERFACCE E DIMENSIONI ESTERNE: **SN:** 899396

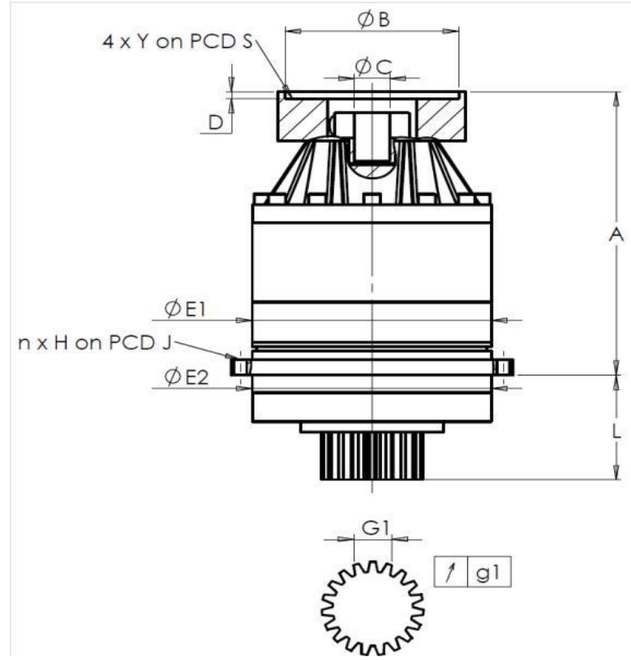

General tolerance: Js13 | *Cmm* Automatic / manual coordinate-measuring machine | *µm* Micrometer | *Cr* Calliper rule | *Di* Dial indicator | *Pg* Plug gauge

CASSA ESTERNA						PIGNONE IN USCITA						FLANGIA DEL MOTORE					
		richiesta			misurata			richiesta			misurata			richiesta			misurata
					M3356						O567						
		E1	152h7 $^{0}_{-0,04}$	µm	151.98			Scostamento (su 3 denti)					Ø	B	96	µm	96.02
		E2	140h7 $^{0}_{-0,04}$	µm	139.985			G1	23,28 $^{0}_{-0,03}$	Cmm	23.265		Ø	C	24F7 $^{+0,041}_{+0,020}$	µm	24.03
	n x H on PCD J		12 Ø6,5 on PCD 168	Cr			↗	g1	0,021	Di	0,015			D	8	Cr	8.49
				Cr	OK								Ø	S1	130	Cr	130
		A	219,5	µm	219.98			Coppia in ingresso a vuoto					Ø	Y1	M8	Pg	OK
		L	71	µm	70.91			linea 1			0,2 Nm						

	Linea	Rigidità
Rigidità torsionale (Nm/arcmin)	1	81,39
Rigidità radiale (N/µm)	1	305

Livello di rumore	
@2600 rpm entrata (dB(A))	63,0

Date: 11/10/2016 **Visa:** J ONGANER

Version: A

REDEX ANDANTEX
ZI-BP79
F45210 FERRIERES
www.redex.fr
Tel: +33 2 38 94 42 00
Fax: +33 2 38 94 42 99
Email: info@redex.fr