KRP

Scheda di prestazione — **RX183-006-A** — Page 1/2

CLIENTE:	VECCHIATO	**RIF. ORDINE CLIENTE:**	509 VECCHIATO
DISTRIBUTORE:	ANDANTEX S.r.l	**ORDINE INTERNO:**	211025
DESIGNAZIONE:	KRP1+M.46.3.H.22/32	**NUMERO DI SERIE:**	899395
RIFERIMENTO:	RX129833-13	**RIFERIMENTO DELLA FLANGIA MOTORE:**	RX128707-14

Per l'installazione, fare riferimento al manuale d'uso KRP (182/008)

OSSERVAZIONE SPECIFICA:

Le immagini dei prodotti sono a carattere puramente illustrativo

REDEX ANDANTEX
ZI-BP79
F45210 FERRIERES
www.redex.fr
Tel: +33 2 38 94 42 00
Fax: +33 2 38 94 42 99
Email: info@redex.fr

KRP

Scheda di prestazione — **RX183-006-A** — Page 2/2

INTERFACCE E DIMENSIONI ESTERNE: **SN:** 899395

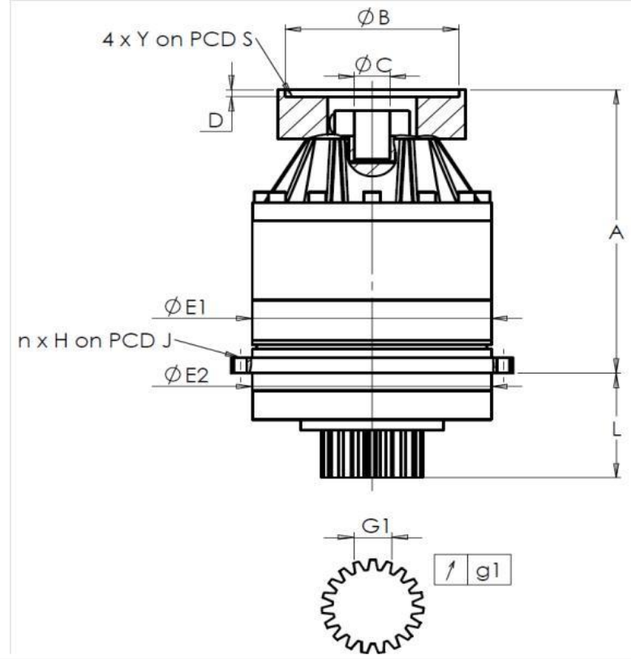

General tolerance: Js13	Cmm	Automatic / manual coordinate-measuring machine	µm	Micrometer	Cr	Calliper rule	Di	Dial indicator	Pg	Plug gauge

CASSA ESTERNA						PIGNONE IN USCITA						FLANGIA DEL MOTORE				
richiesta					misurata	richiesta					misurata	richiesta				misurata
					M3351						O556					
	E1	152h7 $^{0}_{-0,04}$	µm	151.98		Scostamento (su 3 denti)						Ø	B	96	µm	96
	E2	140h7 $^{0}_{-0,04}$	µm	139.98			G1	23,28 $^{0}_{-0,03}$	Cmm	23.265		Ø	C	24F7 $^{+0,041}_{+0,020}$	µm	24.04
n x H on PCD J		12 Ø6,5 on PCD 168	Cr			↗	g1	0,021	Di	0,015			D	8	Cr	8.47
			Cr	OK								Ø	S1	130	Cr	130
	A	219,5	µm	220.03		Coppia in ingresso a vuoto						Ø	Y1	M8	Pg	OK
	L	71	µm	70.77		linea 1				0,3 Nm						

	Linea	Rigidità
Rigidità torsionale (Nm/arcmin)	1	81,39
Rigidità radiale (N/µm)	1	304

Livello di rumore	
@2600 rpm entrata (dB(A))	65,0

Date: 11/10/2016 **Visa:** J ONGANER

Version: A

REDEX ANDANTEX
ZI-BP79
F45210 FERRIERES
www.redex.fr
Tel: +33 2 38 94 42 00
Fax: +33 2 38 94 42 99
Email: info@redex.fr