KUNDE:	DECKEL MAHO Pfronten GmbH	**BESTELLNUMMER:**	210588 DMG
VERTRETER:		**REDEX AUFTRAGSNR:**	210918
ARTIKEL:	DRP4+M.31.3.H.35/48	**SERIENNR:**	899321
ARTIKELNUMMER:	RX129702-12	**REFERENZ DES MOTORFLANSCHES:**	RX128583-01

Für die Montage, folgen Sie bitte unserem Dokument "User Manual DRP" (RX182/009)

BESONDERE ANMERKUNGEN:

Die Abbildungen der Produkte dienen nur zur Darstellun

REDEX ANDANTEX
ZI-BP79
F45210 FERRIERES
www.redex.fr
Tel: +33 2 38 94 42 00
Fax: +33 2 38 94 42 99
Email: info@redex.fr

ANSCHLÜSSE & AUSSENABMESSUNGEN: **SN:** 899321

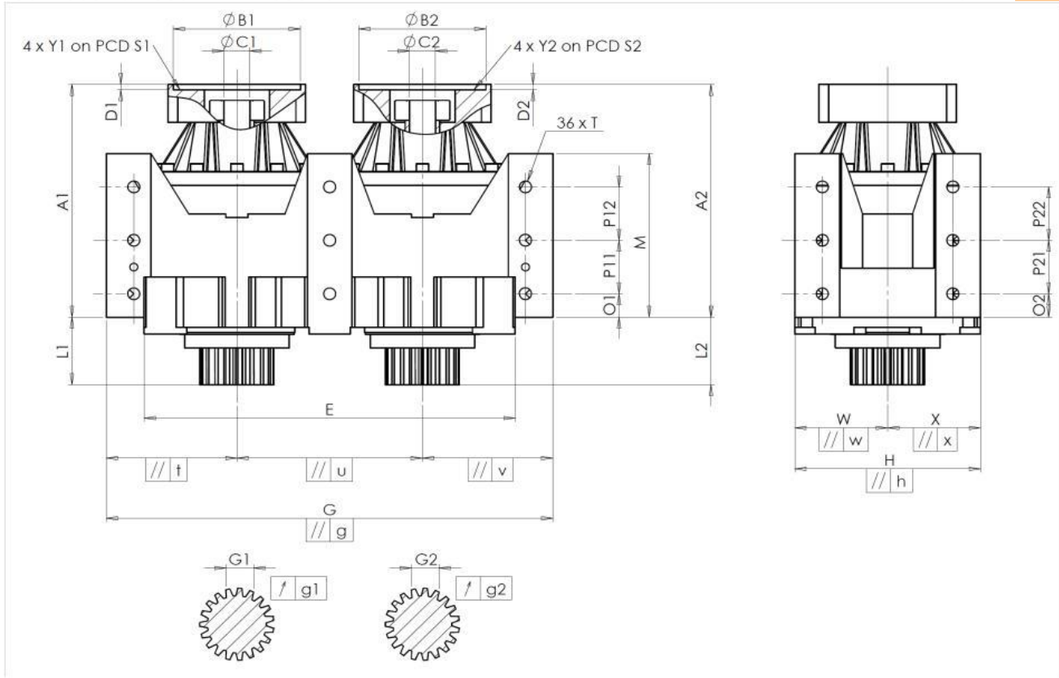

General tolerance: Js13	Cmm	Automatic / manual coordinate-measuring machine	µm	Micrometer	Cr	Calliper rule	Di	Dial indicator	Pg	Plug gauge

GEHÄUSE

		Sollwert		Istwert	
				M1333	
	E	640 $^{0}_{-0,1}$	Cmm	639,989	
	G	800 $^{+0,2}_{-0,2}$	Cmm	799,878	
//	g	0,05	Cmm	0,047	
//	t	0,05	Cmm	0,006	
//	u	0,035	Cmm	0,011	
//	v	0,05	Cmm	0,005	
	W	160	Cmm	159,996	
//	w	0,04	Cmm	0,004	
	X	160	Cmm	160,026	
//	x	0,04	Cmm	0,003	
	H	320 $^{+0,04}_{-0,04}$	Cmm	320,022	
//	h	0,02	Cmm	0,009	
	A1	394,5	Cmm	395,343	
	L1	120	Cmm	120,147	
	A2	394,5	Cmm	395,437	
	L2	120	Cmm	120,127	

GEHÄUSE

		Sollwert		Istwert
	O1	43	Cr	43
	P11	100	Cr	100
	P12	100	Cr	100
	M	288 $^{+0,1}_{-0,1}$	Cmm	287,964
	O2	43	Cr	43
	P21	100	Cr	100
	P22	100	Cr	100
Ø	T	M24	Pg	M24

ABTRIEBSRITZEL

Zahnrad 1				O267
Zahnweite (über 3 Zähne)				
	G1	46,9 $^{0}_{-0,03}$	Cmm	46,885
↗	g1	0,022	Di	0,005
Zahnrad 2				O285
Zahnweite (über 3 Zähne)				
	G2	46,9 $^{0}_{-0,03}$	Cmm	46,88
↗	g2	0,022	Di	0,02

Leerlaufdrehmoment

Linie 1	1,3 Nm
Linie 2	1,1 Nm

MOTORFLANSCH

		Sollwert		Istwert
Ø	B1	181	µm	180,945
Ø	C1	38 $^{+0,05}_{+0,025}$	µm	38,05
	D1	8	Cr	8,502
Ø	S1	215	Cr	215
Ø	Y1	M12	Pg	M12
Ø	B2	181	µm	180,935
Ø	C2	38 $^{+0,05}_{+0,025}$	µm	38,03
	D2	8	Cr	8,506
Ø	S2	215	Cr	215
Ø	Y2	M12	Pg	M12

	Linie	Steifigkeit
Verdrehsteifigkeit (Nm/arcmin)	1	745,99
	2	745,99
Radiale Steifigkeit (N/µm)	1	1100
	2	1112

Geräuschpegel

@1300 rpm Eintrieb (dB(A))	64,0

Datum: 14/09/2016 **Von:** J ONGANER

Version: A

REDEX ANDANTEX
ZI-BP79
F45210 FERRIERES
www.redex.fr
Tel: +33 2 38 94 42 00
Fax: +33 2 38 94 42 99
Email: info@redex.fr