KRPX

Scheda di prestazione — **RX183-007-D** — Pagina **1/2**

CLIENTE:	PAMA	**RIF. ORDINE CLIENTE:**	411 PAMA
DISTRIBUTORE:	ANDANTEX S.r.l	**ORDINE INTERNO:**	210903
DESIGNAZIONE:	KRPX3+M.31.3.H.28/38	**NUMERO DI SERIE:**	899304
RIFERIMENTO:	RX131507-12	**RIFERIMENTO DELLA FLANGIA MOTORE:**	RX128581-01

Per l'installazione, fare riferimento al manuale d'uso KRPX (182/010)

OSSERVAZIONE SPECIFICA:

Accepted according the derogation RX 8619

Le immagini dei prodotti sono a carattere puramente illustrativo

REDEX ANDANTEX

ZI-BP79
F45210 FERRIERES
www.redex.fr

Tel: +33 2 38 94 42 00
Fax: +33 2 38 94 42 99
Email: info@redex.fr

KRPX

Scheda di prestazione — **RX183-007-D** — Pagina **2/2**

INTERFACCE E DIMENSIONI ESTERNE: **SN:** 899304

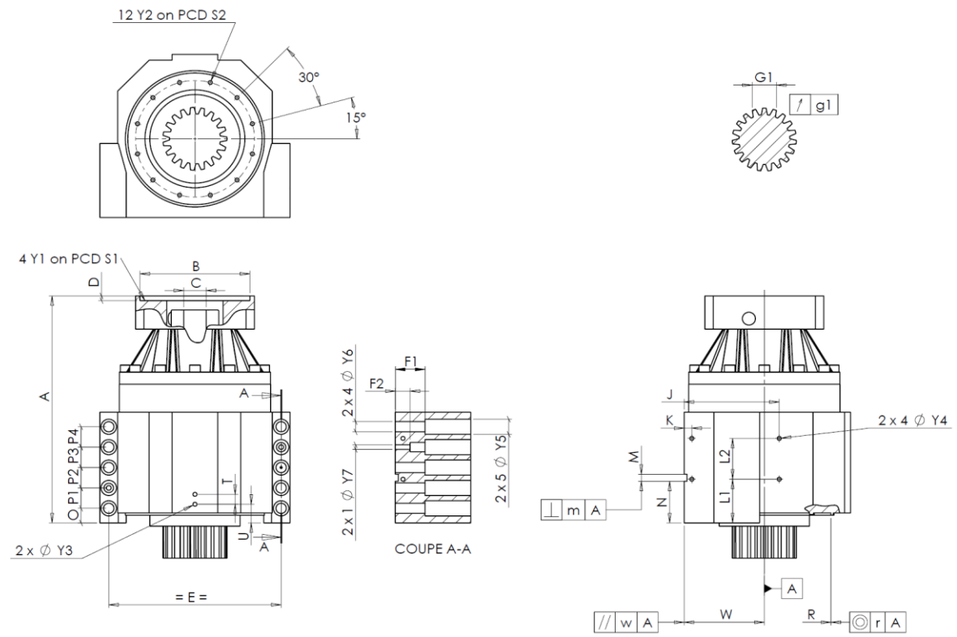

General tolerance: Js13 | *Cmm* Automatic / manual coordinate-measuring machine | *µm* Micrometer | *Cr* Calliper rule | *Di* Dial indicator | *Pg* Plug gauge

CASSA ESTERNA						CASSA ESTERNA						FLANGIA DEL MOTORE				
		richiesta			misurata			richiesta			misurata			richiesta			misurata
					M3042			L1	75	Cr	75						
		Y2	M8x15	Pg	OK			L2	70	Cr	70		Ø	B	181	µm	180.91
	Ø	S2	200 +0,1 -0,1	Cr	200			J	160	Cr	160		Ø	C	38 +0,05 +0,025	µm	38.04
		A	389,5	µm	389.93			K	13	Cr	13			D	8	Cr	8.48
		E	290	Cr	290		2 x 4Ø	Y4	M8x15	Pg	OK		Ø	S1	215	Cr	215
		O	25	Cr	25			F1	50	Cr	48.27 *		Ø	Y1	M12	Pg	OK
		P1	35	Cr	35			F2	25	Cr	23 *						
		P2	35	Cr	35		2 x 1Ø	Y7	12	µm	12		**Coppia in ingresso a vuoto**				
		P3	35	Cr	35		2 x 4Ø	Y6	17,5	µm	17.5		linea 1				1 Nm
		P4	35	Cr	35		2 x 5Ø	Y5	26	µm	25.9						
		T	17	Cr	17			M H6	12 +0,011 0	Cmm	12					**Linea**	**Rigidità**
		U	32	Cr	32		⊥	m	0,05	Cmm	0,011		Rigidità torsionale (Nm/arcmin)			1	473,03
	2 x 1Ø	Y3	M8x15	Pg	OK			N	71,5 +0,1 -0,1	Cmm	71,506						
		R	226 +0,2 +0,1	Cmm	226,122	A		W	135 +0,035 -0,035	Cmm	135,006		Rigidità radiale (N/µm)			1	865
	◎	r	0,1	Cmm	0,013		//	w	0,03 /A	Cmm	0,006						

PIGNONE IN USCITA					
					P2342
Scostamento (su 3 denti)					
		G1	39,25 0 -0,03	Cmm	39.245
	↗	g1	0,022	Di	0,005

Livello di rumore	
@1600 rpm entrata (dB(A))	61,0

Date: 20/09/2016 **Visa:** J ONGANER

Version: A

REDEX ANDANTEX

ZI-BP79
F45210 FERRIERES
www.redex.fr

Tel: +33 2 38 94 42 00
Fax: +33 2 38 94 42 99
Email: info@redex.fr