KRPX

Scheda di prestazione — **RX183-007-D** — Pagina **1/2**

CLIENTE:	PAMA	**RIF. ORDINE CLIENTE:**	411 PAMA
DISTRIBUTORE:	ANDANTEX S.r.l	**ORDINE INTERNO:**	210903
DESIGNAZIONE:	KRPX3+M.31.3.H.28/38	**NUMERO DI SERIE:**	899303
RIFERIMENTO:	RX131507-12	**RIFERIMENTO DELLA FLANGIA MOTORE:**	RX128581-01

Per l'installazione, fare riferimento al manuale d'uso KRPX (182/010)

OSSERVAZIONE SPECIFICA:

Accepted according the derogation RX 8619

Le immagini dei prodotti sono a carattere puramente illustrativo

REDEX ANDANTEX
ZI-BP79
F45210 FERRIERES
www.redex.fr
Tel: +33 2 38 94 42 00
Fax: +33 2 38 94 42 99
Email: info@redex.fr

KRPX

Scheda di prestazione — **RX183-007-D** — Pagina **2/2**

INTERFACCE E DIMENSIONI ESTERNE: **SN:** 899303

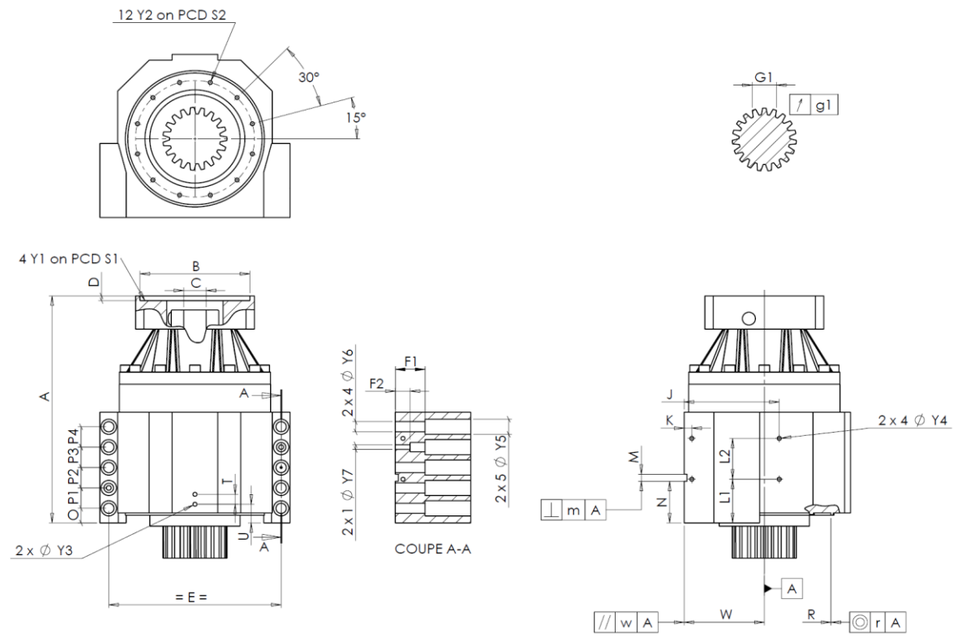

General tolerance: Js13 | *Cmm* Automatic / manual coordinate-measuring machine | *µm* Micrometer | *Cr* Calliper rule | *Di* Dial indicator | *Pg* Plug gauge

CASSA ESTERNA

		richiesta			misurata
					M3041
	Y2	M8x15		*Pg*	OK
Ø	S2	200	+0,1 -0,1	*Cr*	200
	A	389,5		*µm*	389.9
	E	290		*Cr*	290
	O	25		*Cr*	25
	P1	35		*Cr*	35
	P2	35		*Cr*	35
	P3	35		*Cr*	35
	P4	35		*Cr*	35
	T	17		*Cr*	17
	U	32		*Cr*	32
2 x 1Ø	Y3	M8x15		*Pg*	OK
	R	226	+0,2 +0,1	*Cmm*	226,123
◎	r	0,1		*Cmm*	0,012

CASSA ESTERNA

		richiesta			misurata
	L1	75		*Cr*	75
	L2	70		*Cr*	70
	J	160		*Cr*	160
	K	13		*Cr*	13
2 x 4Ø	Y4	M8x15		*Pg*	OK
	F1	50		*Cr*	48.24 *
	F2	25		*Cr*	23 *
2 x 1Ø	Y7	12		*µm*	12
2 x 4Ø	Y6	17,5		*µm*	17.5
2 x 5Ø	Y5	26		*µm*	25.8
	M H6	12	+0,011 0	*Cmm*	12
⊥	m	0,05		*Cmm*	0,012
	N	71,5	+0,1 -0,1	*Cmm*	71,515
A	W	135	+0,035 -0,035	*Cmm*	135,008
//	w	0,03	/A	*Cmm*	0,006

FLANGIA DEL MOTORE

	richiesta				misurata
Ø	B	181		*µm*	180.9
Ø	C	38	+0,05 +0,025	*µm*	38.04
	D	8		*Cr*	8.5
Ø	S1	215		*Cr*	215
Ø	Y1	M12		*Pg*	OK

Coppia in ingresso a vuoto	
linea 1	1,2 Nm

	Linea	Rigidità
Rigidità torsionale (Nm/arcmin)	1	473,03
Rigidità radiale (N/µm)	1	960

PIGNONE IN USCITA

	P2394

Scostamento (su 3 denti)

	G1	39,25 0 -0,03	*Cmm*	39.24
↗	g1	0,022	*Di*	0,005

Livello di rumore	
@1600 rpm entrata (dB(A))	62,5

Date: 20/09/2016 **Visa:** J ONGANER

Version: A

REDEX ANDANTEX
ZI-BP79
F45210 FERRIERES
www.redex.fr
Tel: +33 2 38 94 42 00
Fax: +33 2 38 94 42 99
Email: info@redex.fr