KRPX

Ficha de resultado	RX183-007-D	Página 1/2

CLIENTE:	NICOLAS CORREA	**REF. PEDIDO:**	118019 NICOLAS CORREA
DISTRIBUIDOR:		**PEDIDO INTERNO:**	210900
DESIGNACIÓN:	KRPX4+R.31.4.H	**NÚMERO DE SERIE:**	899296
REFERENCIA :	RX131196-12	**REFERENCIA DE LA BRIDA MOTOR:**	RX129481-01

Para la instalación, por favor consulte el Manual de Usuario KRPX (182/010)

OBSERVACIONES:

Las imágenes del producto son meramente ilustrativas.

REDEX ANDANTEX

ZI-BP79
F45210 FERRIERES
www.redex.fr

Tel: +33 2 38 94 42 00
Fax: +33 2 38 94 42 99
Email: info@redex.fr

KRPX

Ficha de resultado	RX183-007-D	Página 2/2

INTERFACES Y DIMENSIONES EXTERIORES: **SN:** 899296

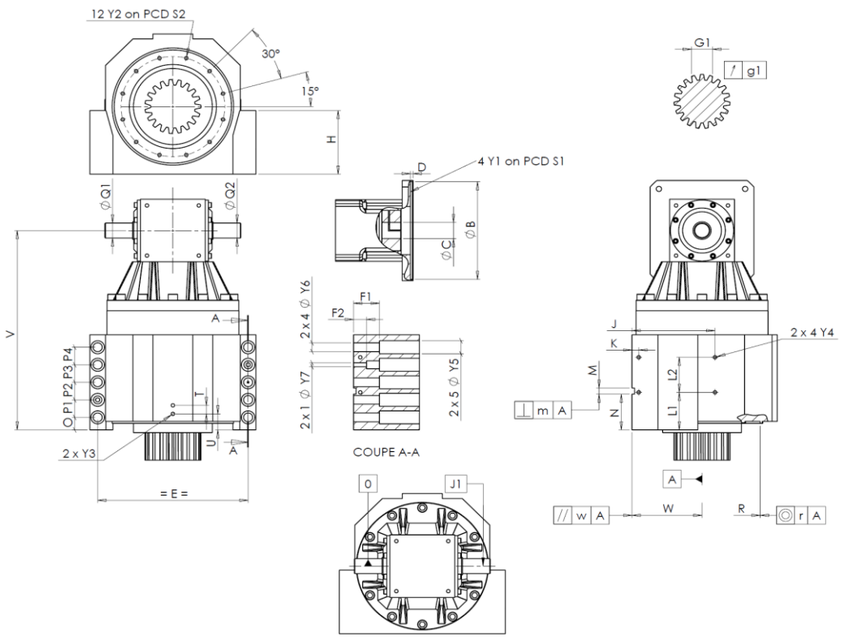

General tolerance: Js13 | *Cmm* Automatic / manual coordinate-measuring machine | *µm* Micrometer | *Cr* Calliper rule | *Di* Dial indicator | *Pg* Plug gauge

CARCASA requerida				CARCASA real		CARCASA requerida				CARCASA real		BRIDA MOTOR requerida				BRIDA MOTOR real	
					M4126			L1	81	Cr	81						L6386
		Y2	M8x16	Pg	OK			L2	79	Cr	79	Ø	B	250 +0,061 +0,015	µm	250.03
	Ø	S2	234 +0,1 -0,1	Cr	233			J	185	Cr	185	Ø	C	48 +0,05 +0,025	µm	48.04
		V	477	µm	477.06			K	15	Cr	15		D	8	Cr	8.06
		E	320	Cr	320		2 x 4Ø	Y4	M10x13	Pg	OK	Ø	S1	300	Cr	300
		O	20	Cr	20			F1	60	Cr	60.6	Ø	Y1	M16	Pg	OK
		P1	40	Cr	40			F2	30	Cr	30						
		P2	40	Cr	40		2 x 1Ø	Y7	14	µm	14	**Par entrada sin carga**					
		P3	40	Cr	40		2 x 4Ø	Y6	22	µm	22	Línea 1					2 Nm
		P4	40	Cr	40		2 x 5Ø	Y5	33	µm	33						
		T	20	Cr	20			M H6	15 +0,011 0	Cmm	15				**Línea**	**Rigidez**	
		U	37	Cr	37		⊥	m	0,05	Cmm	0,011	Rigidez torsional (Nm/arcmin)			1	574,81	
	2 x 1Ø	Y3	M10x13	Pg	OK			N	72,5 +0,1 -0,1	Cmm	72,562						
		R	255 +0,2 +0,1	Cmm	255,121	A		W	158 +0,035 -0,035	Cmm	158,006	Rigidez radial (N/µm)			1	1192	
	◎	r	0,1	Cmm	0,036		//	w	0,03 /A	Cmm	0,012						
	Ø	Q1	35 +0,011 -0,005	µm	35.005												
	Ø	Q2	35 +0,011 -0,005	µm	35.005	**PIÑÓN DE SALIDA**						**Nivel sonoro**					
		J1	/0	µm	0,04						P1417	@1300 rpm entrada (dB(A))					68,5
						Medida cordal entre 3 dientes											
								G1	46,9 0 -0,03	Cmm	46,89						
							↗	g1	0,022	Di	0,01						

Fecha: 27/09/2016 **Revisado:** J ONGANER

Versión: A

REDEX ANDANTEX

ZI-BP79
F45210 FERRIERES
www.redex.fr

Tel: +33 2 38 94 42 00
Fax: +33 2 38 94 42 99
Email: info@redex.fr