KRP

Scheda di prestazione — **RX183-006-A** — Page 1/2

CLIENTE:	M.C.M MADAR	**RIF. ORDINE CLIENTE:**	290 M.C.M MADAR
DISTRIBUTORE:	ANDANTEX S.r.l	**ORDINE INTERNO:**	210758
DESIGNAZIONE:	KRP2+M.31.1.H.28/38	**NUMERO DI SERIE:**	899268
RIFERIMENTO:	RX133014-12	**RIFERIMENTO DELLA FLANGIA MOTORE:**	RX129461-01

Per l'installazione, fare riferimento al manuale d'uso KRP (182/008)

OSSERVAZIONE SPECIFICA:

Le immagini dei prodotti sono a carattere puramente illustrativo

REDEX ANDANTEX
ZI-BP79
F45210 FERRIERES
www.redex.fr
Tel: +33 2 38 94 42 00
Fax: +33 2 38 94 42 99
Email: info@redex.fr

KRP

Scheda di prestazione — **RX183-006-A** — Page 2/2

INTERFACCE E DIMENSIONI ESTERNE: **SN:** 899268

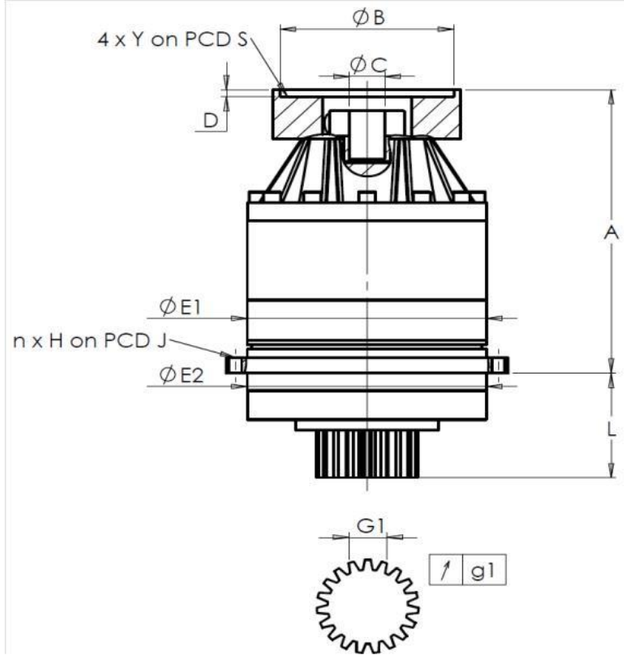

General tolerance: Js13	Cmm	Automatic / manual coordinate-measuring machine	µm	Micrometer	Cr	Calliper rule	Di	Dial indicator	Pg	Plug gauge

CASSA ESTERNA						PIGNONE IN USCITA						FLANGIA DEL MOTORE				
richiesta					misurata	richiesta					misurata	richiesta				misurata
					M3442						O1038					
	E1	212h7 $^{0}_{-0,046}$		µm	211.99	Scostamento (su 4 denti)						Ø	B	131	µm	131.03
	E2	200h7 $^{0}_{-0,046}$		µm	199.99		G1	44,27 $^{0}_{-0,03}$		Cmm	44.26	Ø	C	32 $^{+0,05}_{+0,025}$	µm	32.03
n x H on PCD J		12 Ø9 on PCD 233		Cr		↗	g1	0,022		Di	0,005		D	5	Cr	5.53
				Cr	OK							Ø	S1	165	Cr	165
	A	273		µm	274	Coppia in ingresso a vuoto						Ø	Y1	M10	Pg	OK
	L	94		µm	93.93	linea 1					0,4 Nm					

	Linea	Rigidità
Rigidità torsionale (Nm/arcmin)	1	243,75
Rigidità radiale (N/µm)	1	424

Livello di rumore	
@2100 rpm entrata (dB(A))	64,0

Date: 16/09/2016 **Visa:** J ONGANER

Version: A

REDEX ANDANTEX
ZI-BP79
F45210 FERRIERES
www.redex.fr
Tel: +33 2 38 94 42 00
Fax: +33 2 38 94 42 99
Email: info@redex.fr