CLIENTE:	GURUTZPE TURNING SOLUTION	**REF. PEDIDO:**	71008 GURUTZPE
DISTRIBUIDOR:		**PEDIDO INTERNO:**	210864
DESIGNACIÓN:	DRPX3+M.91.3.H.28/38	**NÚMERO DE SERIE:**	899243
REFERENCIA :	RX133532-33	**REFERENCIA DE LA BRIDA MOTOR:**	RX128581-01

Para la instalación, por favor consulte el Manual de Usuario DRP (182/009)

OBSERVACIONES:

(1)Aceptado según lo dispuesto por Redex RX8270

Las imágenes del producto son meramente ilustrativas.

REDEX ANDANTEX
ZI-BP79
F45210 FERRIERES
www.redex.fr
Tel: +33 2 38 94 42 00
Fax: +33 2 38 94 42 99
Email: info@redex.fr

INTERFACES Y DIMENSIONES EXTERIORES: **SN:** 899243

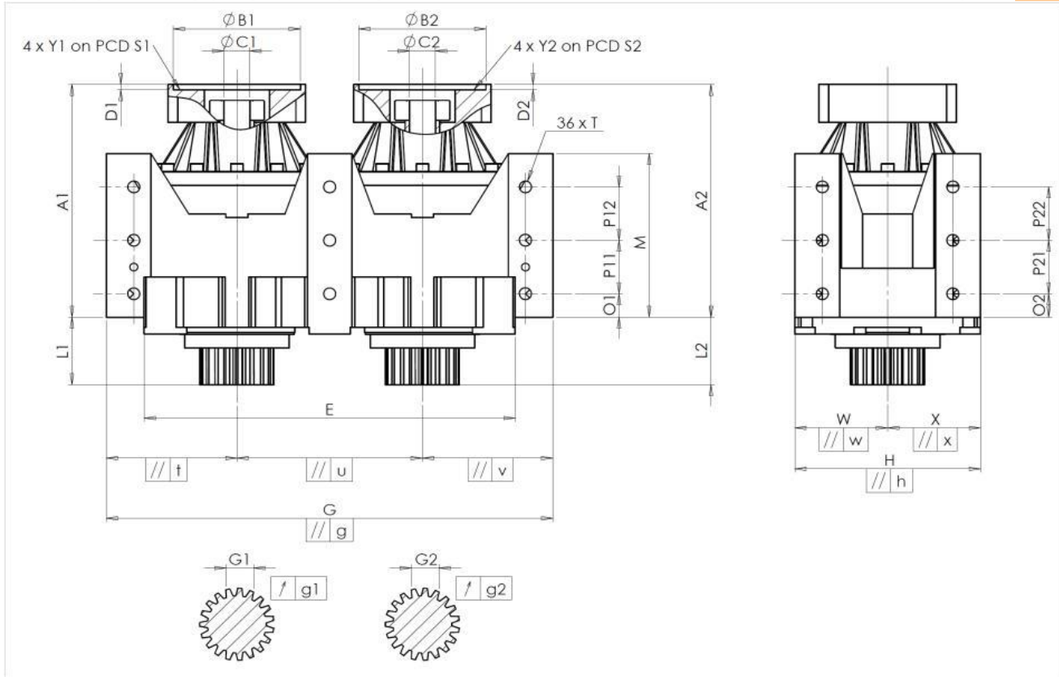

General tolerance: Js13 | *Cmm* Automatic / manual coordinate-measuring machine | *µm* Micrometer | *Cr* Calliper rule | *Di* Dial indicator | *Pg* Plug gauge

CARCASA

	requerida			real
				M857
	E	540 $^{0}_{-0,1}$	*Cmm*	539,939
	G	650 $^{+0,2}_{-0,2}$	*Cmm*	650,056
//	g	0,045	*Cmm*	0,028
//	t	0,045	*Cmm*	0,001
//	u	0,035	*Cmm*	0,002
//	v	0,045	*Cmm*	0,001
	W	135	*Cmm*	135,002
//	w	0,035	*Cmm*	0,001
	X	135	*Cmm*	134,996
//	x	0,035	*Cmm*	0,002
	H	270 $^{+0,04}_{-0,04}$	*Cmm*	269,998
//	h	0,02	*Cmm*	0,019
	A1	348,5	*Cmm*	349,26
	L1	101	*Cmm*	101,173
	A2	348,5	*Cmm*	349,296
	L2	101	*Cmm*	101,155

CARCASA

	requerida			real
	O1	35	*Cr*	35
	P11	80	*Cr*	80
	P12	80	*Cr*	80
	M	245 $^{+0,1}_{-0,1}$	*Cmm*	244,889(1)
	O2	35	*Cr*	35
	P21	80	*Cr*	80
	P22	80	*Cr*	80
Ø	T	M20	*Pg*	M20

PIÑÓN DE SALIDA

Piñón 1				P2380
Medida cordal entre 3 dientes				
	G1	39,25 $^{0}_{-0,03}$	*Cmm*	39,24
↗	g1	0,022	*Di*	0,01
Piñón 2				P2389
Medida cordal entre 3 dientes				
	G2	39,25 $^{0}_{-0,03}$	*Cmm*	39,24
↗	g2	0,022	*Di*	0,005

Par entrada sin carga

Línea 1	0,8 Nm
Línea 2	0,8 Nm

BRIDA MOTOR

	requerida			real
Ø	B1	181	*µm*	180,944
Ø	C1	38 $^{+0,05}_{+0,025}$	*µm*	38,04
	D1	8	*Cr*	8,46
Ø	S1	215	*Cr*	215
Ø	Y1	M12	*Pg*	M12
Ø	B2	181	*µm*	180,957
Ø	C2	38 $^{+0,05}_{+0,025}$	*µm*	38,05
	D2	8	*Cr*	8,49
Ø	S2	215	*Cr*	215
Ø	Y2	M12	*Pg*	M12

	Línea	Rigidez
Rigidez torsional (Nm/arcmin)	1	473,03
	2	473,03
Rigidez radial (N/µm)	1	897
	2	888

Nivel sonoro

@1600 rpm entrada (dB(A))	68,0

Fecha: 15/07/2016 **Revisado:** J ONGANER

Versión: A

REDEX ANDANTEX
ZI-BP79
F45210 FERRIERES
www.redex.fr
Tel: +33 2 38 94 42 00
Fax: +33 2 38 94 42 99
Email: info@redex.fr