KRPX

Scheda di prestazione — **RX183-007-D** — Pagina **1/2**

CLIENTE:	MECOF S.r.l	**RIF. ORDINE CLIENTE:**	127764 EMCO MECOF
DISTRIBUTORE:		**ORDINE INTERNO:**	210840
DESIGNAZIONE:	KRPX3+M.31.3.H.28/38	**NUMERO DI SERIE:**	899226
RIFERIMENTO:	RX131507-12	**RIFERIMENTO DELLA FLANGIA MOTORE:**	RX128581-13

Per l'installazione, fare riferimento al manuale d'uso KRPX (182/010)

OSSERVAZIONE SPECIFICA:

Le immagini dei prodotti sono a carattere puramente illustrativo

REDEX ANDANTEX

ZI-BP79
F45210 FERRIERES
www.redex.fr

Tel: +33 2 38 94 42 00
Fax: +33 2 38 94 42 99
Email: info@redex.fr

KRPX

Scheda di prestazione — **RX183-007-D** — Pagina **2/2**

INTERFACCE E DIMENSIONI ESTERNE: **SN:** 899226

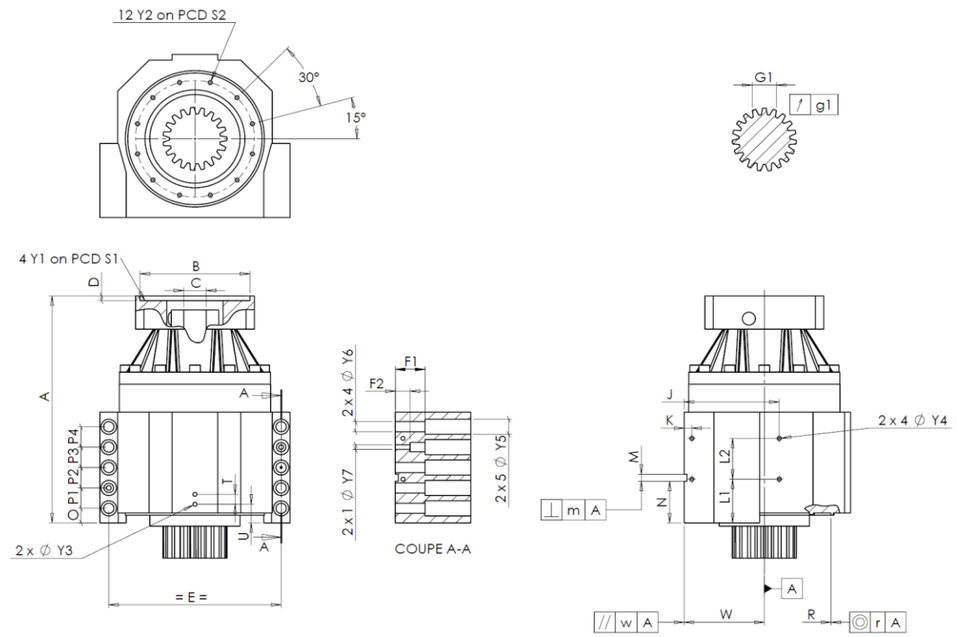

General tolerance: Js13 | *Cmm* Automatic / manual coordinate-measuring machine | *µm* Micrometer | *Cr* Calliper rule | *Di* Dial indicator | *Pg* Plug gauge

CASSA ESTERNA

		richiesta			misurata
					M3044
	Y2	M8x15		*Pg*	OK
Ø	S2	200 $^{+0,1}_{-0,1}$		*Cr*	200
	A	389,5		*µm*	389.61
	E	290		*Cr*	290
	O	25		*Cr*	25
	P1	35		*Cr*	35
	P2	35		*Cr*	35
	P3	35		*Cr*	35
	P4	35		*Cr*	35
	T	17		*Cr*	17
	U	32		*Cr*	32
2 x 1Ø	Y3	M8x15		*Pg*	OK
	R	226 $^{+0,2}_{+0,1}$		*Cmm*	226,122
	◎	r	0,1	*Cmm*	0,019

CASSA ESTERNA

		richiesta			misurata
		L1	75	*Cr*	75
		L2	70	*Cr*	70
		J	160	*Cr*	160
		K	13	*Cr*	13
2 x 4Ø		Y4	M8x15	*Pg*	OK
		F1	50	*Cr*	50.2
		F2	25	*Cr*	24.5
2 x 1Ø		Y7	12	*µm*	12
2 x 4Ø		Y6	17,5	*µm*	17.5
2 x 5Ø		Y5	26	*µm*	26
		M H6	12 $^{+0,011}_{0}$	*Cmm*	12,004
	⊥	m	0,05	*Cmm*	0,012
		N	71,5 $^{+0,1}_{-0,1}$	*Cmm*	71,491
A		W	135 $^{+0,035}_{-0,035}$	*Cmm*	135,009
	//	w	0,03 /A	*Cmm*	0,007

FLANGIA DEL MOTORE

	richiesta			misurata
Ø	B	180G6 $^{+0,039}_{+0,014}$	*µm*	180.02
Ø	C	38F7 $^{+0,05}_{+0,025}$	*µm*	38.05
	D	8	*Cr*	8.49
Ø	S1	215	*Cr*	215
Ø	Y1	M12	*Pg*	OK

Coppia in ingresso a vuoto

linea 1	1,5 Nm

	Linea	Rigidità
Rigidità torsionale (Nm/arcmin)	1	473,03
Rigidità radiale (N/µm)	1	888

PIGNONE IN USCITA

	P2582

Scostamento (su 3 denti)

	G1	39,25 $^{0}_{-0,03}$	*Cmm*	39.23
↗	g1	0,022	*Di*	0,015

Livello di rumore

@1600 rpm entrata (dB(A))	65,0

Date: 12/07/2016 **Visa:** J ONGANER

Version: A

REDEX ANDANTEX

ZI-BP79
F45210 FERRIERES
www.redex.fr

Tel: +33 2 38 94 42 00
Fax: +33 2 38 94 42 99
Email: info@redex.fr