KRP

Scheda di prestazione — **RX183-006-A** — Page 1/2

CLIENTE:	FPT	**RIF. ORDINE CLIENTE:**	335 FPT
DISTRIBUTORE:	ANDANTEX S.r.l	**ORDINE INTERNO:**	210786
DESIGNAZIONE:	KRP2+M.21.3.H.28/38	**NUMERO DI SERIE:**	899184
RIFERIMENTO:	RX128907-11	**RIFERIMENTO DELLA FLANGIA MOTORE:**	RX128581-01

Per l'installazione, fare riferimento al manuale d'uso KRP (182/008)

OSSERVAZIONE SPECIFICA:

Le immagini dei prodotti sono a carattere puramente illustrativo

REDEX ANDANTEX
ZI-BP79
F45210 FERRIERES
www.redex.fr
Tel: +33 2 38 94 42 00
Fax: +33 2 38 94 42 99
Email: info@redex.fr

KRP

Scheda di prestazione — **RX183-006-A** — Page 2/2

INTERFACCE E DIMENSIONI ESTERNE: **SN:** 899184

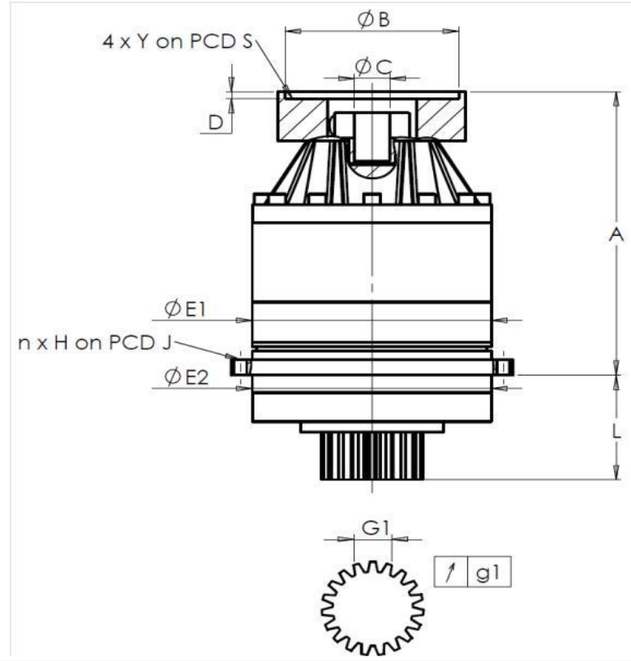

General tolerance: Js13	Cmm	Automatic / manual coordinate-measuring machine	µm	Micrometer	Cr	Calliper rule	Di	Dial indicator	Pg	Plug gauge

CASSA ESTERNA						PIGNONE IN USCITA						FLANGIA DEL MOTORE					
richiesta					misurata	richiesta					misurata	richiesta					misurata
					M3427						O984						
		E1	212h7 $^{0}_{-0,046}$	µm	211.98	Scostamento (su 4 denti)						Ø	B	181		µm	180.93
		E2	200h7 $^{0}_{-0,046}$	µm	199.98			G1	44,27 $^{0}_{-0,03}$	Cmm	44,255	Ø	C	38 $^{+0,05}_{+0,025}$		µm	38.03
	n x H on PCD J		12 Ø9 on PCD 233	Cr			↗	g1	0,022	Di	0,005		D	8		Cr	8.49
				Cr	OK							Ø	S1	215		Cr	215
		A	288	µm	289.06	Coppia in ingresso a vuoto						Ø	Y1	M12		Pg	OK
		L	94	µm	93.86			linea 1			0,5 Nm						

	Linea	Rigidità
Rigidità torsionale (Nm/arcmin)	1	243,75
Rigidità radiale (N/µm)	1	396

Livello di rumore	
@2100 rpm entrata (dB(A))	60,5

Date: 07/09/2016 **Visa:** J ONGANER

Version: A

REDEX ANDANTEX
ZI-BP79
F45210 FERRIERES
www.redex.fr
Tel: +33 2 38 94 42 00
Fax: +33 2 38 94 42 99
Email: info@redex.fr