KRP

Scheda di prestazione — **RX183-006-A** — Page 1/2

CLIENTE:	ALESAMONTI	**RIF. ORDINE CLIENTE:**	328 ALESAMONTI
DISTRIBUTORE:	ANDANTEX S.r.l	**ORDINE INTERNO:**	210776
DESIGNAZIONE:	KRP1+R.10.4.H	**NUMERO DI SERIE:**	899180
RIFERIMENTO:	RX129591-03	**RIFERIMENTO DELLA FLANGIA MOTORE:**	RX129630-02

Per l'installazione, fare riferimento al manuale d'uso KRP (182/008)

OSSERVAZIONE SPECIFICA:

Le immagini dei prodotti sono a carattere puramente illustrativo

REDEX ANDANTEX
ZI-BP79
F45210 FERRIERES
www.redex.fr
Tel: +33 2 38 94 42 00
Fax: +33 2 38 94 42 99
Email: info@redex.fr

KRP

Scheda di prestazione — **RX183-006-A** — Page 2/2

INTERFACCE E DIMENSIONI ESTERNE: **SN:** 899180

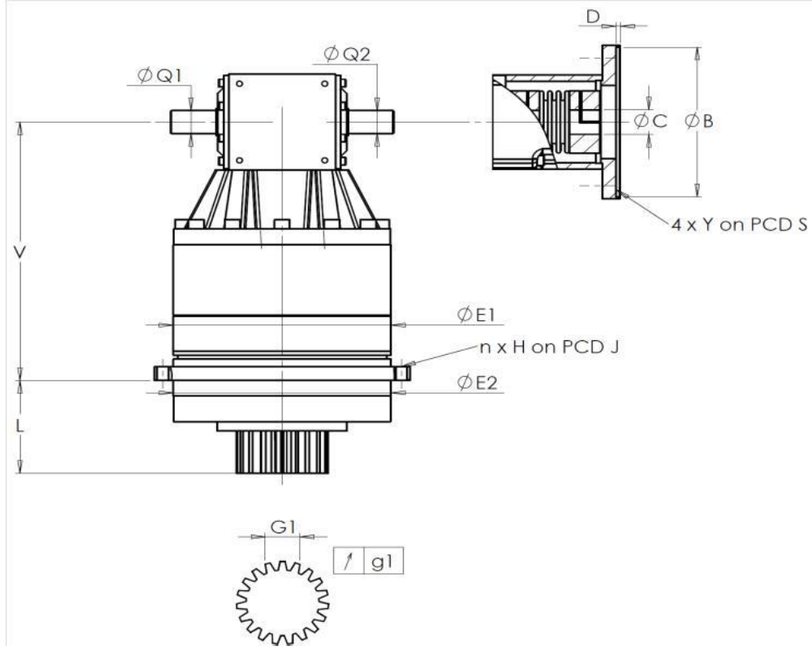

General tolerance: Js13 | *Cmm* Automatic / manual coordinate-measuring machine | *µm* Micrometer | *Cr* Calliper rule | *Di* Dial indicator | *Pg* Plug gauge

CASSA ESTERNA

		richiesta			misurata
					M3358
	E1	152h7 $^{0}_{-0,04}$		µm	151.98
	E2	140h7 $^{0}_{-0,04}$		µm	139.99
n x H on PCD J		12 Ø6,5 on PCD 168		Cr	
				Cr	OK
	V	226,5		µm	226.23
	L	71		µm	70.51
Ø	Q1	30 $^{+0,009}_{-0,004}$		µm	30
Ø	Q2	30 $^{+0,009}_{-0,004}$		µm	30

PIGNONE IN USCITA

richiesta				misurata
				O561
Scostamento (su 3 denti)				
	G1	23,28 $^{0}_{-0,03}$	Cmm	23,265
↗	g1	0,021	Di	0,02
Coppia in ingresso a vuoto				
linea 1				0,5 Nm

	Linea	Rigidità
Rigidità torsionale (Nm/arcmin)	1	81,39
Rigidità radiale (N/µm)	1	338

FLANGIA DEL MOTORE

	richiesta				misurata
					L424
Ø	B	130 $^{+0,054}_{+0,014}$		µm	130.03
Ø	C	32 $^{+0,05}_{+0,025}$		µm	32.03
	D	5		Cr	5.06
Ø	S1	165		Cr	165
Ø	Y1	M10		Pg	OK

Livello di rumore

@1600 rpm entrata (dB(A))	64,5

Date: 16/09/2016 **Visa:** J ONGANER

Version: A

REDEX ANDANTEX
ZI-BP79
F45210 FERRIERES
www.redex.fr
Tel: +33 2 38 94 42 00
Fax: +33 2 38 94 42 99
Email: info@redex.fr