KRP

Scheda di prestazione — **RX183-006-A** — Page 1/2

CLIENTE:	FPT	**RIF. ORDINE CLIENTE:**	335 FPT
DISTRIBUTORE:	ANDANTEX S.r.l	**ORDINE INTERNO:**	210786
DESIGNAZIONE:	KRP2+M.21.3.H.28/38	**NUMERO DI SERIE:**	899172
RIFERIMENTO:	RX128907-11	**RIFERIMENTO DELLA FLANGIA MOTORE:**	RX128581-01

Per l'installazione, fare riferimento al manuale d'uso KRP (182/008)

OSSERVAZIONE SPECIFICA:

Le immagini dei prodotti sono a carattere puramente illustrativo

REDEX ANDANTEX
ZI-BP79
F45210 FERRIERES
www.redex.fr
Tel: +33 2 38 94 42 00
Fax: +33 2 38 94 42 99
Email: info@redex.fr

KRP

Scheda di prestazione — **RX183-006-A** — Page 2/2

INTERFACCE E DIMENSIONI ESTERNE: **SN:** 899172

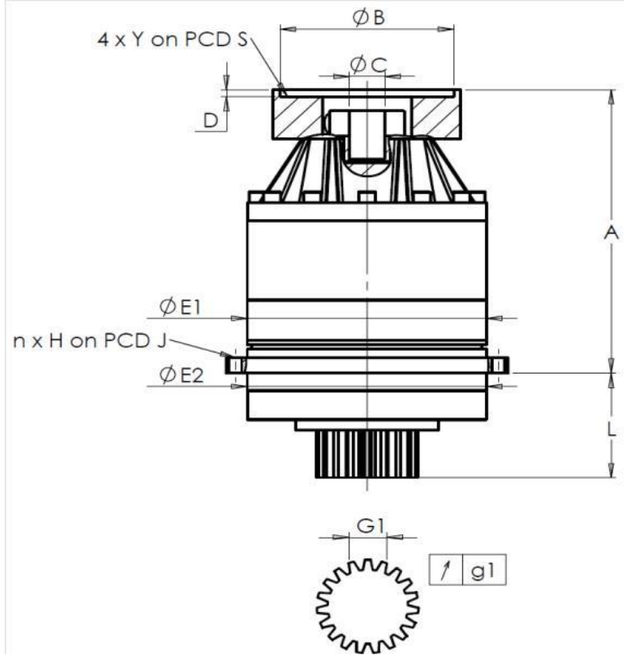

General tolerance: Js13 | *Cmm* Automatic / manual coordinate-measuring machine | *µm* Micrometer | *Cr* Calliper rule | *Di* Dial indicator | *Pg* Plug gauge

CASSA ESTERNA						PIGNONE IN USCITA						FLANGIA DEL MOTORE					
richiesta					misurata	richiesta					misurata	richiesta					misurata
					M1820						O968						
		E1	212h7 $^{0}_{-0,046}$	µm	211.975	Scostamento (su 4 denti)						Ø	B	181		µm	180.92
		E2	200h7 $^{0}_{-0,046}$	µm	199.97			G1	44,27 $^{0}_{-0,03}$	Cmm	44.26	Ø	C	38 $^{+0,05}_{+0,025}$		µm	38.04
	n x H on PCD J		12 Ø9 on PCD 233	Cr			↗	g1	0,022	Di	0,01		D	8		Cr	8.49
				Cr	OK							Ø	S1	215		Cr	215
		A	288	µm	289.02	Coppia in ingresso a vuoto						Ø	Y1	M12		Pg	OK
		L	94	µm	93.82			linea 1			0,5 Nm						

	Linea	Rigidità
Rigidità torsionale (Nm/arcmin)	1	243,75
Rigidità radiale (N/µm)	1	421

Livello di rumore	
@2100 rpm entrata (dB(A))	61,0

Date: 04/07/2016 **Visa:** J ONGANER

Version: A

REDEX ANDANTEX
ZI-BP79
F45210 FERRIERES
www.redex.fr
Tel: +33 2 38 94 42 00
Fax: +33 2 38 94 42 99
Email: info@redex.fr