KRP

Scheda di prestazione — **RX183-006-A** — Page 1/2

CLIENTE:	FPT	**RIF. ORDINE CLIENTE:**	335 FPT
DISTRIBUTORE:	ANDANTEX S.r.l	**ORDINE INTERNO:**	210786
DESIGNAZIONE:	KRP2+M.21.3.H.28/38	**NUMERO DI SERIE:**	899165
RIFERIMENTO:	RX128907-11	**RIFERIMENTO DELLA FLANGIA MOTORE:**	RX128581-01

Per l'installazione, fare riferimento al manuale d'uso KRP (182/008)

OSSERVAZIONE SPECIFICA:

Le immagini dei prodotti sono a carattere puramente illustrativo

REDEX ANDANTEX
ZI-BP79
F45210 FERRIERES
www.redex.fr
Tel: +33 2 38 94 42 00
Fax: +33 2 38 94 42 99
Email: info@redex.fr

KRP

Scheda di prestazione — **RX183-006-A** — Page 2/2

INTERFACCE E DIMENSIONI ESTERNE: **SN:** 899165

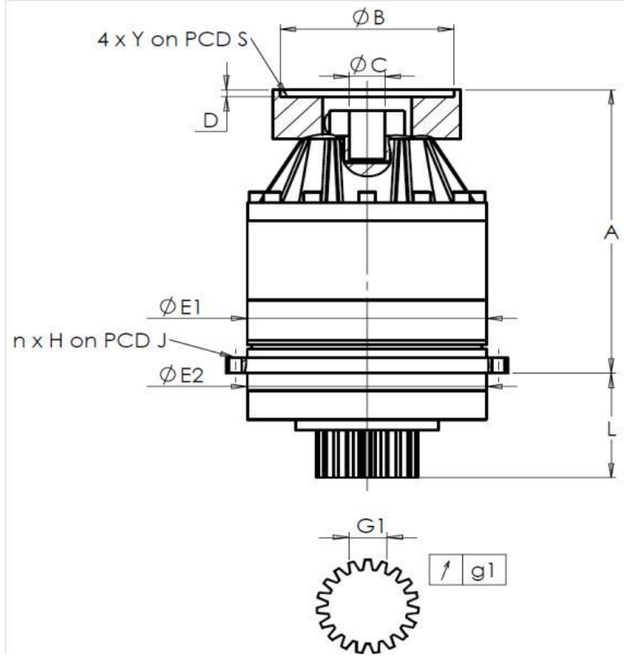

General tolerance: Js13	Cmm	Automatic / manual coordinate-measuring machine	µm	Micrometer	Cr	Calliper rule	Di	Dial indicator	Pg	Plug gauge

CASSA ESTERNA

	richiesta				misurata
					M1816
	E1	212h7 $^{0}_{-0,046}$	µm	211.98
	E2	200h7 $^{0}_{-0,046}$	µm	199.98
	n x H on PCD J	12 Ø9 on PCD 233	Cr	
			Cr	OK
	A	288	µm	289.08
	L	94	µm	93.86

PIGNONE IN USCITA

richiesta				misurata
				O948
Scostamento (su 4 denti)				
	G1	44,27 $^{0}_{-0,03}$	Cmm	44,26
↗	g1	0,022	Di	0,015
Coppia in ingresso a vuoto				
linea 1				0,5 Nm

FLANGIA DEL MOTORE

	richiesta				misurata
Ø	B	181		µm	180.93
Ø	C	38 $^{+0,05}_{+0,025}$		µm	38.04
	D	8		Cr	8.49
Ø	S1	215		Cr	215
Ø	Y1	M12		Pg	OK

	Linea	Rigidità
Rigidità torsionale (Nm/arcmin)	1	243,75
Rigidità radiale (N/µm)	1	459

Livello di rumore

@2100 rpm entrata (dB(A))	66,5

Date: 30/06/2016 **Visa:** J ONGANER

Version: A

REDEX ANDANTEX
ZI-BP79
F45210 FERRIERES
www.redex.fr
Tel: +33 2 38 94 42 00
Fax: +33 2 38 94 42 99
Email: info@redex.fr