KRPX

Prüfprotokoll	RX183-007-D	Seite 1/2

KUNDE:	REIFENHÄUSER GMBH & CO KG	**BESTELLNUMMER:**	CS450082817-003 REIFENHÄUSE
VERTRETER:		**REDEX AUFTRAGSNR:**	210709
ARTIKEL:	KRPX4+MX.310.3.H.28/38	**SERIENNR:**	899103
ARTIKELNUMMER:	RX131679-00	**REFERENZ DES MOTORFLANSCHES:**	RX128581-06

Für die Montage, folgen Sie bitte unserem Dokument "User Manual KRPX" (RX182/010)

BESONDERE ANMERKUNGEN:

Die Abbildungen der Produkte dienen nur zur Darstellun

REDEX ANDANTEX

ZI-BP79
F45210 FERRIERES
www.redex.fr

Tel: +33 2 38 94 42 00
Fax: +33 2 38 94 42 99
Email: info@redex.fr

KRPX

Prüfprotokoll	RX183-007-D	Seite 2/2

ANSCHLÜSSE & AUSSENABMESSUNGEN: **SN:** 899103

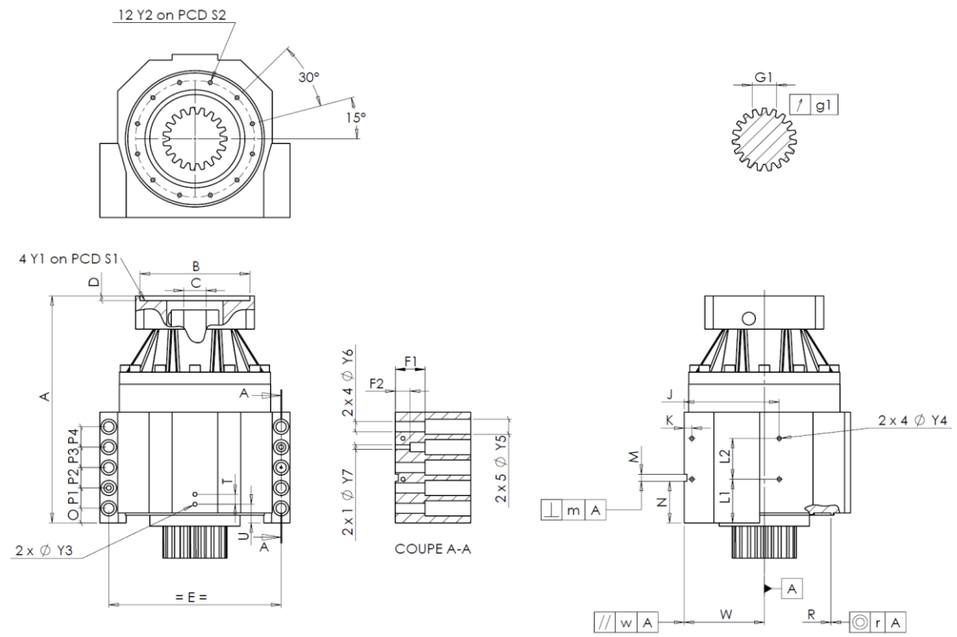

General tolerance: Js13	Cmm	Automatic / manual coordinate-measuring machine	µm	Micrometer	Cr	Calliper rule	Di	Dial indicator	Pg	Plug gauge

GEHÄUSE

		Sollwert			Istwert
					M4118
	Y2	M8x16		Pg	OK
Ø	S2	234 $^{+0,1}_{-0,1}$		Cr	234
	A	540,5		µm	541.395
	E	320		Cr	320
	O	20		Cr	20
	P1	40		Cr	40
	P2	40		Cr	40
	P3	40		Cr	40
	P4	40		Cr	40
	T	20		Cr	20
	U	37		Cr	37
2 x 1Ø	Y3	M10x13		Pg	OK
	R	255 $^{+0,2}_{+0,1}$		Cmm	255,122
	◎	r	0,1	Cmm	0,032

GEHÄUSE

		Sollwert			Istwert
		L1	81	Cr	81
		L2	79	Cr	79
		J	185	Cr	185
		K	15	Cr	15
2 x 4Ø		Y4	M10x13	Pg	OK
		F1	60	Cr	60
		F2	30	Cr	30
2 x 1Ø		Y7	14	µm	14
2 x 4Ø		Y6	22	µm	22
2 x 5Ø		Y5	33	µm	33
		M H6	15 $^{+0,011}_{0}$	Cmm	15,002
	⊥	m	0,05	Cmm	0,008
		N	72,5 $^{+0,1}_{-0,1}$	Cmm	72,529
A		W	158 $^{+0,035}_{-0,035}$	Cmm	158,004
	//	w	0,03 /A	Cmm	0,007

MOTORFLANSCH

	Sollwert			Istwert
Ø	B	181	µm	181.03
Ø	C	38 $^{+0,05}_{+0,025}$	µm	38.04
	D	8	Cr	8.53
Ø	S1	215	Cr	215
Ø	Y1	M12	Pg	OK

Leerlaufdrehmoment	
Linie 1	0,5 Nm

	Linie	Steifigkeit
Verdrehsteifigkeit (Nm/arcmin)	1	574,81
Radiale Steifigkeit (N/µm)	1	1334

ABTRIEBSRITZEL

	P1422

Zahnweite (über 3 Zähne)

	G1	46,9 $^{0}_{-0,03}$	Cmm	46,88
↗	g1	0,022	Di	0,01

Geräuschpegel	
voir BE	62,5

Datum: 22/07/2016 **Von:** J ONGANER

Version: A

REDEX ANDANTEX

ZI-BP79
F45210 FERRIERES
www.redex.fr

Tel: +33 2 38 94 42 00
Fax: +33 2 38 94 42 99
Email: info@redex.fr