KRP

Ficha de resultado	RX183-006-A	Page 1/2

CLIENTE:	FERROTALL MAQUINAS HERRA	**REF. PEDIDO:**	1552 FERROTALL
DISTRIBUIDOR:		**PEDIDO INTERNO:**	210747
DESIGNACIÓN:	KRP1+M.7.3.H.28/38	**NÚMERO DE SERIE:**	899076
REFERENCIA :	RX129833-02	**REFERENCIA DE LA BRIDA MOTOR:**	RX128581-01

Para la instalación, por favor consulte el Manual de Usuario KRP (182/008)

OBSERVACIONES:

Las imágenes del producto son meramente ilustrativas.

REDEX ANDANTEX
ZI-BP79
F45210 FERRIERES
www.redex.fr
Tel: +33 2 38 94 42 00
Fax: +33 2 38 94 42 99
Email: info@redex.fr

KRP

Ficha de resultado	RX183-006-A	Page 2/2

INTERFACES Y DIMENSIONES EXTERIORES: **SN:** 899076

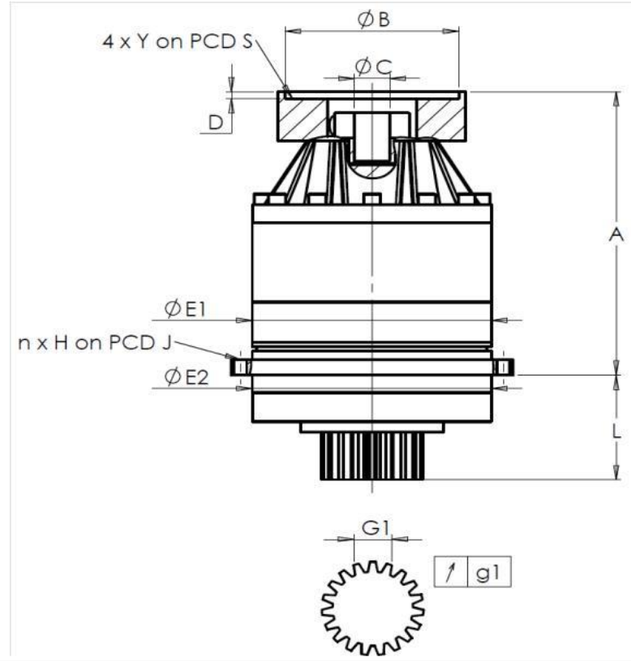

General tolerance: Js13	Cmm	Automatic / manual coordinate-measuring machine	µm	Micrometer	Cr	Calliper rule	Di	Dial indicator	Pg	Plug gauge

CARCASA

	requerida				real
					M873
		E1	152h7 $^{0}_{-0,04}$	µm	151.98
		E2	140h7 $^{0}_{-0,04}$	µm	139.98
	n x H on PCD J		12 Ø6,5 on PCD 168	Cr	
				Cr	OK
		A	217	µm	217.91
		L	71	µm	70.86

PIÑÓN DE SALIDA

	requerida				real
					O545
	Medida cordal entre 3 dientes				
		G1	23,28 $^{0}_{-0,03}$	Cmm	23.265
	↗	g1	0,021	Di	0,01
	Par entrada sin carga				
	Línea 1				0,3 Nm

BRIDA MOTOR

	requerida				real
Ø	B	181		µm	181.05
Ø	C	38 $^{+0,05}_{+0,025}$		µm	38.025
	D	8		Cr	8.54
Ø	S1	215		Cr	215
Ø	Y1	M12		Pg	OK

	Línea	Rigidez
Rigidez torsional (Nm/arcmin)	1	81,39
Rigidez radial (N/µm)	1	345

Nivel sonoro	
@1600 rpm entrada (dB(A))	65,0

Fecha: 07/06/2016 **Revisado:** J ONGANER

Versión: A

REDEX ANDANTEX
ZI-BP79
F45210 FERRIERES
www.redex.fr
Tel: +33 2 38 94 42 00
Fax: +33 2 38 94 42 99
Email: info@redex.fr