KRP		Page
Prüfprotokoll	RX183-006-A	1/2

KUNDE:	REIFENHÄUSER	**BESTELLNUMMER:**	2016854 REIFENHÄUSER
VERTRETER:	REDEX GmbH	**REDEX AUFTRAGSNR:**	210681
ARTIKEL:	KRP2+M.91.3.H.28/38	**SERIENNR:**	898972
ARTIKELNUMMER:	RX128907-33	**REFERENZ DES MOTORFLANSCHES:**	RX129461-01

Für die Montage, folgen Sie bitte unserem Dokument "User Manual KRP" (RX182/008)

BESONDERE ANMERKUNGEN:

Die Abbildungen der Produkte dienen nur zur Darstellun

REDEX ANDANTEX
ZI-BP79
F45210 FERRIERES
www.redex.fr
Tel: +33 2 38 94 42 00
Fax: +33 2 38 94 42 99
Email: info@redex.fr

KRP		Page
Prüfprotokoll	RX183-006-A	2/2

ANSCHLÜSSE & AUSSENABMESSUNGEN: **SN:** 898972

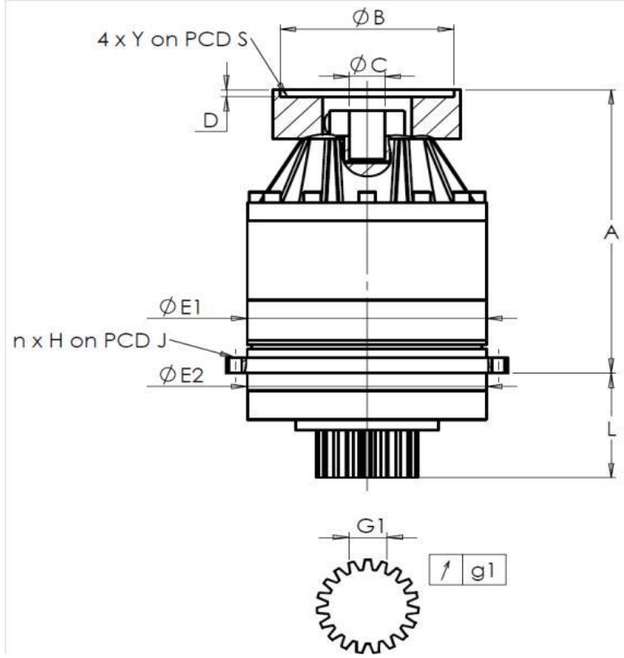

General tolerance: Js13 | *Cmm* Automatic / manual coordinate-measuring machine | *µm* Micrometer | *Cr* Calliper rule | *Di* Dial indicator | *Pg* Plug gauge

GEHÄUSE						ABTRIEBSRITZEL						MOTORFLANSCH					
Sollwert					Istwert	Sollwert					Istwert	Sollwert					Istwert
					M2508						P2301						
	E1	212h7 $^{0}_{-0,046}$		µm	211.99	Zahnweite (über 4 Zähne)						Ø	B	131		µm	130.95
	E2	200h7 $^{0}_{-0,046}$		µm	199.98		G1	44,27 $^{0}_{-0,03}$		Cmm	44.255	Ø	C	32 $^{+0,05}_{+0,025}$		µm	32.025
n x H on PCD J		12 Ø9 on PCD 233		Cr		↗	g1	0,022		Di	0,02		D	5		Cr	5.55
				Cr	OK							Ø	S1	165		Cr	165
	A	273		µm	274.07	Leerlaufdrehmoment						Ø	Y1	M10		Pg	OK
	L	94		µm	93.78	Linie 1					0,5 Nm						

	Linie	Steifigkeit
Verdrehsteifigkeit (Nm/arcmin)	1	243,75
Radiale Steifigkeit (N/µm)	1	434

Geräuschpegel	
@2100 rpm Eintrieb (dB(A))	61,0

Datum: 02/06/2016 **Von:** J ONGANER

Version: A

REDEX ANDANTEX
ZI-BP79
F45210 FERRIERES
www.redex.fr
Tel: +33 2 38 94 42 00
Fax: +33 2 38 94 42 99
Email: info@redex.fr