KRP

Fiche d'identité produit — **RX183-006-A** — Page 1/2

CLIENT:	GEBE 2 PRODUCTIQUE	**REF. COMMANDE CLIENT:**	CF009629 GEBE 2
DISTRIBUTEUR:		**COMMANDE INTERIEURE:**	210688
DESIGNATION:	KRP1+R.31.4.H	**NUMERO DE SERIE:**	898958
REFERENCE:	RX129591-12	**REFERENCE DE LA BRIDE MOTEUR:**	RX129592-01

Pour la mise en service de l'appareil, se référer au User Manual KRP (182/008)

REMARQUES SPECIFIQUES:

Les images des produits ont un charactère purement illustratif.

REDEX ANDANTEX
ZI-BP79
F45210 FERRIERES
www.redex.fr
Tel: +33 2 38 94 42 00
Fax: +33 2 38 94 42 99
Email: info@redex.fr

KRP

Fiche d'identité produit — **RX183-006-A** — Page 2/2

INTERFACES ET DIMENSIONS EXTERIEURES: **SN:** 898958

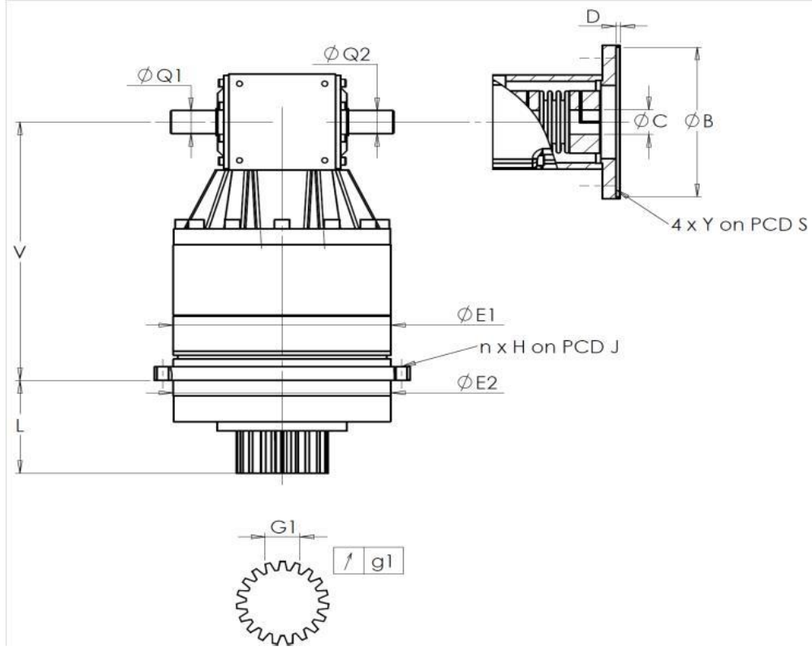

General tolerance: Js13	*Cmm*	Automatic / manual coordinate-measuring machine	*µm*	Micrometer	*Cr*	Calliper rule	*Di*	Dial indicator	*Pg*	Plug gauge

CARTER

		demandée			mesurée
					M878
	E1	152h7 $^{0}_{-0,04}$		µm	151.98
	E2	140h7 $^{0}_{-0,04}$		µm	139.98
n x H on PCD J		12 Ø6,5 on PCD 168		Cr	
				Cr	OK
	V	228,5		µm	228.42
	L	71		µm	70.82
Ø	Q1	20 $^{+0,009}_{-0,004}$		µm	20
Ø	Q2	20 $^{+0,009}_{-0,004}$		µm	20

PIGNON SORTIE

demandée				mesurée
				O544
Cote sur 3 dents				
	G1	23,28 $^{0}_{-0,03}$	Cmm	23,26
↗	g1	0,021	Di	0,01
Couple d'entrée à vide				
Ligne 1				0,5 Nm

	Ligne	Rigidité
Rigidité torsionnelle (Nm/arcmin)	1	81,39
Rigidité radiale (N/µm)	1	365

BRIDE MOTEUR

	demandée				mesurée
					L4535
Ø	B	130 $^{+0,054}_{+0,014}$		µm	130.03
Ø	C	32 $^{+0,05}_{+0,025}$		µm	32.03
	D	5		Cr	5.09
Ø	S1	165		Cr	165
Ø	Y1	M10		Pg	OK

Niveau de bruit

@2600 rpm en entrée (dB(A))	68,0

Date: 03/06/2016 **Visa:** J ONGANER

Version: A

REDEX ANDANTEX
ZI-BP79
F45210 FERRIERES
www.redex.fr
Tel: +33 2 38 94 42 00
Fax: +33 2 38 94 42 99
Email: info@redex.fr