KRP

Scheda di prestazione	RX183-006-A	Page 1/2

CLIENTE:	M.C.M MADAR	**RIF. ORDINE CLIENTE:**	154 M.C.M MADAR
DISTRIBUTORE:	ANDANTEX S.r.l	**ORDINE INTERNO:**	210589
DESIGNAZIONE:	KRP1+M.31.3.H.22/32	**NUMERO DI SERIE:**	898853
RIFERIMENTO:	RX129833-12	**RIFERIMENTO DELLA FLANGIA MOTORE:**	RX128707-02

Per l'installazione, fare riferimento al manuale d'uso KRP (182/008)

OSSERVAZIONE SPECIFICA:

Le immagini dei prodotti sono a carattere puramente illustrativo

REDEX ANDANTEX
ZI-BP79
F45210 FERRIERES
www.redex.fr
Tel: +33 2 38 94 42 00
Fax: +33 2 38 94 42 99
Email: info@redex.fr

KRP

Scheda di prestazione	RX183-006-A	Page 2/2

INTERFACCE E DIMENSIONI ESTERNE: **SN:** 898853

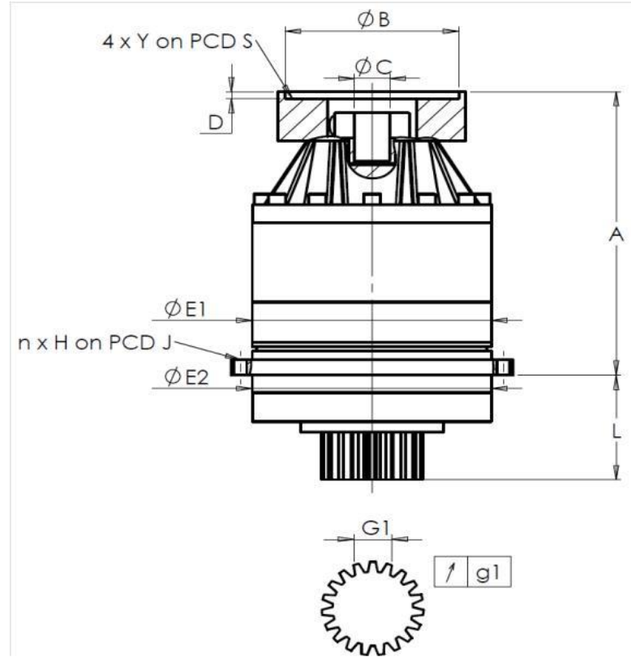

General tolerance: Js13	Cmm	Automatic / manual coordinate-measuring machine	µm	Micrometer	Cr	Calliper rule	Di	Dial indicator	Pg	Plug gauge

CASSA ESTERNA						PIGNONE IN USCITA						FLANGIA DEL MOTORE					
	richiesta				misurata		richiesta				misurata		richiesta				misurata
					M871						P2354						
		E1	152h7 $^{0}_{-0,04}$	µm	151.985		Scostamento (su 3 denti)						Ø	B	111	µm	110.98
		E2	140h7 $^{0}_{-0,04}$	µm	139.98			G1	23,28 $^{0}_{-0,03}$	Cmm	23,27		Ø	C	24 $^{+0,041}_{+0,02}$	µm	24.03
	n x H on PCD J		12 Ø6,5 on PCD 168	Cr			↗	g1	0,021	Di	0,01			D	8	Cr	8.52
				Cr	OK								Ø	S1	130	Cr	130
		A	219,5	µm	219.9		Coppia in ingresso a vuoto						Ø	Y1	M8	Pg	OK
		L	71	µm	70.87		linea 1				0,3 Nm						

	Linea	Rigidità
Rigidità torsionale (Nm/arcmin)	1	81,39
Rigidità radiale (N/µm)	1	310

Livello di rumore	
@2600 rpm entrata (dB(A))	67,0

Date: 13/05/2016 **Visa:** J ONGANER

Version: A

REDEX ANDANTEX
ZI-BP79
F45210 FERRIERES
www.redex.fr
Tel: +33 2 38 94 42 00
Fax: +33 2 38 94 42 99
Email: info@redex.fr