KRP

Scheda di prestazione — **RX183-006-A** — Page 1/2

CLIENTE:	**FPT**	**RIF. ORDINE CLIENTE:**	**64 FPT**
DISTRIBUTORE:	**ANDANTEX S.r.l**	**ORDINE INTERNO:**	**210493**
DESIGNAZIONE:	**KRP2+M.31.3.H.28/38**	**NUMERO DI SERIE:**	**898813**
RIFERIMENTO:	**RX128907-12**	**RIFERIMENTO DELLA FLANGIA MOTORE:**	**RX128581-01**

Per l'installazione, fare riferimento al manuale d'uso KRP (182/008)

OSSERVAZIONE SPECIFICA:

Le immagini dei prodotti sono a carattere puramente illustrativo

REDEX ANDANTEX
ZI-BP79
F45210 FERRIERES
www.redex.fr
Tel: +33 2 38 94 42 00
Fax: +33 2 38 94 42 99
Email: info@redex.fr

KRP

Scheda di prestazione — **RX183-006-A** — Page 2/2

INTERFACCE E DIMENSIONI ESTERNE: **SN:** **898813**

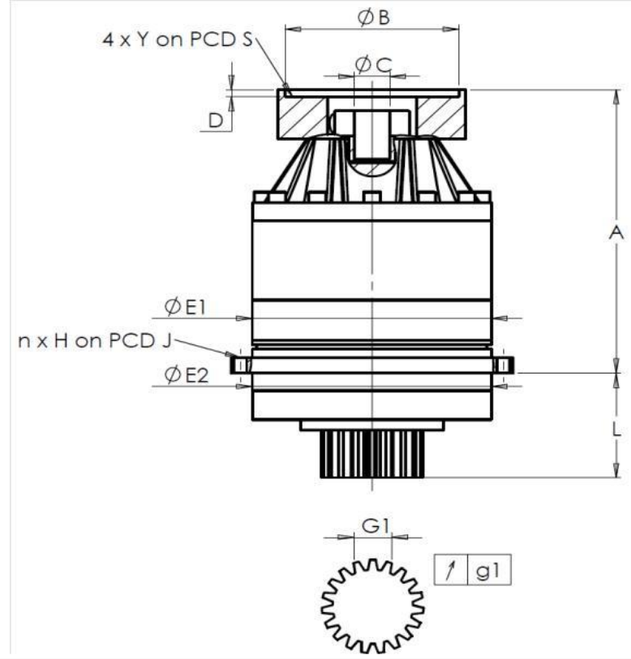

General tolerance: Js13	Cmm	Automatic / manual coordinate-measuring machine	µm	Micrometer	Cr	Calliper rule	Di	Dial indicator	Pg	Plug gauge

CASSA ESTERNA

	richiesta				misurata
					M902
	E1	212h7 $^{0}_{-0,046}$	µm	211,99
	E2	200h7 $^{0}_{-0,046}$	µm	199,99
	n x H on PCD J	12 Ø9 on PCD 233	Cr	12 Ø9 on Ø233
			Cr	
	A	288	µm	288,9
	L	94	µm	93,87

PIGNONE IN USCITA

	richiesta				misurata
					O156
	Scostamento (su 4 denti)				
	G1	44,27 $^{0}_{-0,03}$	Cmm	44,255
↗	g1	0,022	Di	0,005
	Coppia in ingresso a vuoto			
	linea 1			0,4 Nm

FLANGIA DEL MOTORE

	richiesta				misurata
Ø	B	181	µm	181
Ø	C	38 $^{+0,05}_{+0,025}$	µm	38,035
	D	8	Cr	8,5
Ø	S1	215	Cr	215
Ø	Y1	M12	Pg	M12

	Linea	Rigidità
Rigidità torsionale (Nm/arcmin)	1	243,75
Rigidità radiale (N/µm)	1	501

Livello di rumore

@2100 rpm entrata (dB(A))	66,0

Date: 29/04/2016 **Visa:** J ONGANER

Version: A

REDEX ANDANTEX
ZI-BP79
F45210 FERRIERES
www.redex.fr
Tel: +33 2 38 94 42 00
Fax: +33 2 38 94 42 99
Email: info@redex.fr