KRP

Scheda di prestazione — **RX183-006-A** — Page 1/2

CLIENTE:	FPT	**RIF. ORDINE CLIENTE:**	64 FPT
DISTRIBUTORE:	ANDANTEX S.r.l	**ORDINE INTERNO:**	210493
DESIGNAZIONE:	KRP2+M.31.3.H.28/38	**NUMERO DI SERIE:**	898810
RIFERIMENTO:	RX128907-12	**RIFERIMENTO DELLA FLANGIA MOTORE:**	RX128581-01

Per l'installazione, fare riferimento al manuale d'uso KRP (182/008)

OSSERVAZIONE SPECIFICA:

Le immagini dei prodotti sono a carattere puramente illustrativo

REDEX ANDANTEX
ZI-BP79
F45210 FERRIERES
www.redex.fr
Tel: +33 2 38 94 42 00
Fax: +33 2 38 94 42 99
Email: info@redex.fr

KRP

Scheda di prestazione — **RX183-006-A** — Page 2/2

INTERFACCE E DIMENSIONI ESTERNE: **SN:** 898810

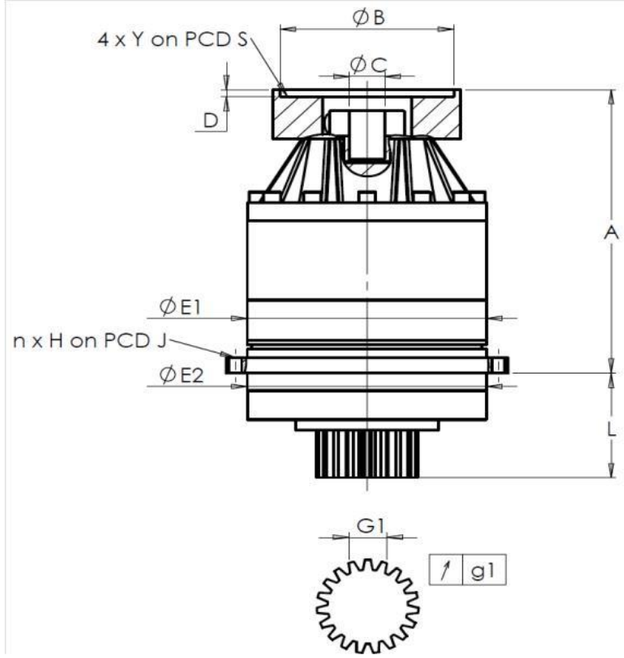

General tolerance: Js13 | *Cmm* Automatic / manual coordinate-measuring machine | *µm* Micrometer | *Cr* Calliper rule | *Di* Dial indicator | *Pg* Plug gauge

CASSA ESTERNA

	richiesta				misurata
					M894
	E1	212h7 $^{0}_{-0,046}$	µm		211,98
	E2	200h7 $^{0}_{-0,046}$	µm		199,98
	n x H on PCD J	12 Ø9 on PCD 233	Cr		12 Ø9 on Ø233
			Cr		
	A	288	µm		288,94
	L	94	µm		93,78

PIGNONE IN USCITA

	richiesta				misurata
					O151
	Scostamento (su 4 denti)				
	G1	44,27 $^{0}_{-0,03}$	Cmm		44,25
↗	g1	0,022	Di		0,005
	Coppia in ingresso a vuoto				
	linea 1				0,4 Nm

FLANGIA DEL MOTORE

	richiesta				misurata
Ø	B	181	µm		181
Ø	C	38 $^{+0,05}_{+0,025}$	µm		38,03
	D	8	Cr		8,5
Ø	S1	215	Cr		215
Ø	Y1	M12	Pg		M12

	Linea	Rigidità
Rigidità torsionale (Nm/arcmin)	1	243,75
Rigidità radiale (N/µm)	1	446

Livello di rumore

@2100 rpm entrata (dB(A))	61,5

Date: 29/04/2016 **Visa:** J ONGANER

Version: A

REDEX ANDANTEX
ZI-BP79
F45210 FERRIERES
www.redex.fr
Tel: +33 2 38 94 42 00
Fax: +33 2 38 94 42 99
Email: info@redex.fr