KRP

Ficha de resultado	RX183-006-A	Page 1/2

CLIENTE:	BOST MACHINE TOOLS COMPA	**REF. PEDIDO:**	77958 BOST MACHINE TOOLS C
DISTRIBUIDOR:		**PEDIDO INTERNO:**	210596
DESIGNACIÓN:	KRP4+M.91.3.H.35/48	**NÚMERO DE SERIE:**	898798
REFERENCIA :	RX128414-33	**REFERENCIA DE LA BRIDA MOTOR:**	RX128583-01

Para la instalación, por favor consulte el Manual de Usuario KRP (182/008)

OBSERVACIONES:

Las imágenes del producto son meramente ilustrativas.

REDEX ANDANTEX
ZI-BP79
F45210 FERRIERES
www.redex.fr
Tel: +33 2 38 94 42 00
Fax: +33 2 38 94 42 99
Email: info@redex.fr

KRP

Ficha de resultado	RX183-006-A	Page 2/2

INTERFACES Y DIMENSIONES EXTERIORES: **SN:** 898798

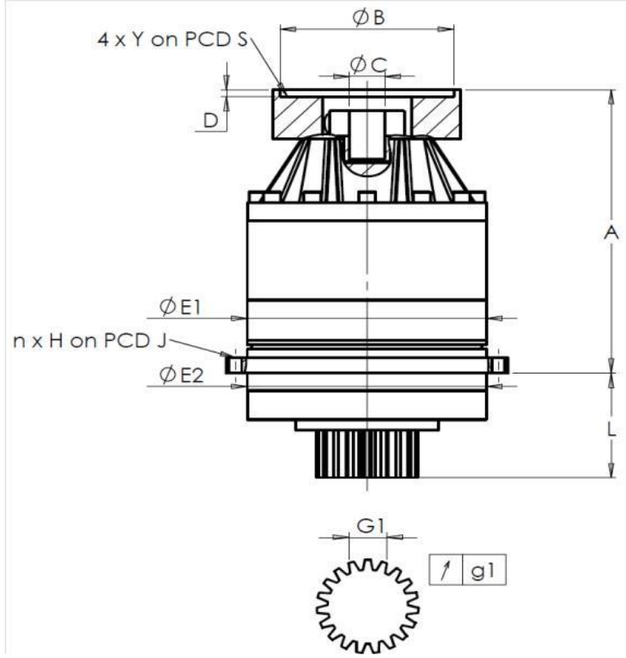

General tolerance: Js13 | *Cmm* Automatic / manual coordinate-measuring machine | *µm* Micrometer | *Cr* Calliper rule | *Di* Dial indicator | *Pg* Plug gauge

CARCASA						PIÑÓN DE SALIDA					BRIDA MOTOR				
requerida					real	requerida				real	requerida				real
					K4596					P1400					
	E1	285h7 $^{0}_{-0,052}$		µm	284.99	Medida cordal entre 3 dientes					Ø	B	181	µm	180.94
	E2	285h7 $^{0}_{-0,052}$		µm	284.97		G1	46,9 $^{0}_{-0,03}$		Cmm	46,89	Ø	C	38 $^{+0,05}_{+0,025}$	µm	38.035
n x H on PCD J		16 Ø14 on PCD 310		Cr		↗	g1	0,022		Di	0,01		D	8	Cr	8.51
				Cr	OK							Ø	S1	215	Cr	215
	A	373,5		µm	374.63	Par entrada sin carga						Ø	Y1	M12	Pg	M12
	L	141		µm	141.12		Línea 1			0,5 Nm					

	Línea	Rigidez
Rigidez torsional (Nm/arcmin)	1	574,81
Rigidez radial (N/µm)	1	1198

Nivel sonoro	
@1300 rpm entrada (dB(A))	61,0

Fecha: 20/04/2016 **Revisado:** J ONGANER

Versión: A

REDEX ANDANTEX
ZI-BP79
F45210 FERRIERES
www.redex.fr
Tel: +33 2 38 94 42 00
Fax: +33 2 38 94 42 99
Email: info@redex.fr