KRP

Prüfprotokoll	RX183-006-A	Page 1/2

KUNDE:	REIFENHÄUSER	**BESTELLNUMMER:**	CS450077838 REIFENHÄUSER
VERTRETER:	REDEX GmbH	**REDEX AUFTRAGSNR:**	210491
ARTIKEL:	KRP1+M.91.3.H.22/32	**SERIENNR:**	898729
ARTIKELNUMMER:	RX129833-33	**REFERENZ DES MOTORFLANSCHES:**	RX128707-02

Für die Montage, folgen Sie bitte unserem Dokument "User Manual KRP" (RX182/008)

BESONDERE ANMERKUNGEN:

Die Abbildungen der Produkte dienen nur zur Darstellun

REDEX ANDANTEX
ZI-BP79
F45210 FERRIERES
www.redex.fr
Tel: +33 2 38 94 42 00
Fax: +33 2 38 94 42 99
Email: info@redex.fr

KRP

Prüfprotokoll	RX183-006-A	Page 2/2

ANSCHLÜSSE & AUSSENABMESSUNGEN: **SN:** 898729

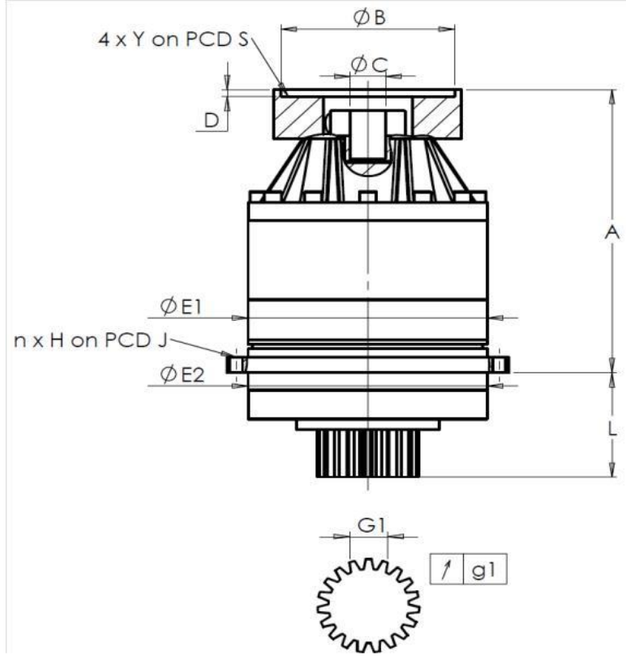

General tolerance: Js13	Cmm	Automatic / manual coordinate-measuring machine	µm	Micrometer	Cr	Calliper rule	Di	Dial indicator	Pg	Plug gauge

GEHÄUSE

	Sollwert			Istwert
				L6605
	E1	152h7 $^{0}_{-0,04}$	µm	151.98
	E2	140h7 $^{0}_{-0,04}$	µm	139.97
	n x H on PCD J	12 Ø6,5 on PCD 168	Cr	
			Cr	OK
	A	219,5	µm	219.88
	L	71	µm	70.85

ABTRIEBSRITZEL

	Sollwert			Istwert
				P2348
	Zahnweite (über 3 Zähne)			
	G1	23,28 $^{0}_{-0,03}$	Cmm	23,275
	g1	0,021	Di	0,005
	Leerlaufdrehmoment			
	Linie 1			0,3 Nm

MOTORFLANSCH

	Sollwert			Istwert
Ø	B	111	µm	111
Ø	C	24 $^{+0,041}_{+0,02}$	µm	24.02
	D	8	Cr	8.5
Ø	S1	130	Cr	130
Ø	Y1	M8	Pg	M8

	Linie	Steifigkeit
Verdrehsteifigkeit (Nm/arcmin)	1	81,39
Radiale Steifigkeit (N/µm)	1	342

Geräuschpegel

@2600 rpm Eintrieb (dB(A))	64,5

Datum: 18/04/2016 **Von:** JJ PELLE

Version: A

REDEX ANDANTEX
ZI-BP79
F45210 FERRIERES
www.redex.fr
Tel: +33 2 38 94 42 00
Fax: +33 2 38 94 42 99
Email: info@redex.fr