KRP		Page
Prüfprotokoll	RX183-006-A	1/2

KUNDE:	REIFENHÄUSER	**BESTELLNUMMER:**	CS450077838 REIFENHÄUSER
VERTRETER:	REDEX GmbH	**REDEX AUFTRAGSNR:**	210491
ARTIKEL:	KRP1+M.91.3.H.22/32	**SERIENNR:**	898728
ARTIKELNUMMER:	RX129833-33	**REFERENZ DES MOTORFLANSCHES:**	RX128707-02

Für die Montage, folgen Sie bitte unserem Dokument "User Manual KRP" (RX182/008)

BESONDERE ANMERKUNGEN:

Die Abbildungen der Produkte dienen nur zur Darstellun

REDEX ANDANTEX
ZI-BP79
F45210 FERRIERES
www.redex.fr
Tel: +33 2 38 94 42 00
Fax: +33 2 38 94 42 99
Email: info@redex.fr

KRP		Page
Prüfprotokoll	RX183-006-A	2/2

ANSCHLÜSSE & AUSSENABMESSUNGEN: **SN:** 898728

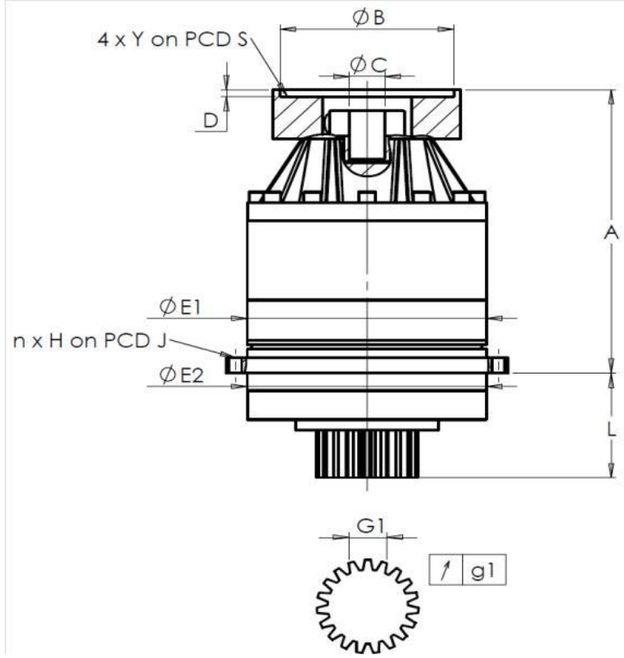

General tolerance: Js13	Cmm	Automatic / manual coordinate-measuring machine	µm	Micrometer	Cr	Calliper rule	Di	Dial indicator	Pg	Plug gauge

GEHÄUSE						ABTRIEBSRITZEL						MOTORFLANSCH				
Sollwert					Istwert	Sollwert				Istwert		Sollwert				Istwert
					L6600					P2347						
	E1	152h7 $^{0}_{-0,04}$		µm	151.98	Zahnweite (über 3 Zähne)						Ø	B	111	µm	110.98
	E2	140h7 $^{0}_{-0,04}$		µm	139.98		G1	23,28 $^{0}_{-0,03}$		Cmm	23,27	Ø	C	24 $^{+0,041}_{+0,02}$	µm	24.035
n x H on PCD J		12 Ø6,5 on PCD 168		Cr		↗	g1	0,021		Di	0,015		D	8	Cr	8.51
				Cr	OK							Ø	S1	130	Cr	130
	A	219,5		µm	219.88	Leerlaufdrehmoment						Ø	Y1	M8	Pg	M8
	L	71		µm	70.81	Linie 1				0,3 Nm						

	Linie	Steifigkeit
Verdrehsteifigkeit (Nm/arcmin)	1	81,39
Radiale Steifigkeit (N/µm)	1	344

Geräuschpegel	
@2600 rpm Eintrieb (dB(A))	60,5

Datum: 18/04/2016 **Von:** J ONGANER

Version: A

REDEX ANDANTEX
ZI-BP79
F45210 FERRIERES
www.redex.fr
Tel: +33 2 38 94 42 00
Fax: +33 2 38 94 42 99
Email: info@redex.fr