# KRP

**Scheda di prestazione** — **RX183-006-A** — Page 1/2

| | | | |
|---|---|---|---|
| **CLIENTE:** | **FPT** | **RIF. ORDINE CLIENTE:** | **64 FPT** |
| **DISTRIBUTORE:** | **ANDANTEX S.r.l** | **ORDINE INTERNO:** | **210493** |
| **DESIGNAZIONE:** | **KRP3+M.31.3.H.28/38** | **NUMERO DI SERIE:** | **898715** |
| **RIFERIMENTO:** | **RX129016-12** | **RIFERIMENTO DELLA FLANGIA MOTORE:** | **RX128581-01** |

**Per l'installazione, fare riferimento al manuale d'uso KRP (182/008)**

**OSSERVAZIONE SPECIFICA:**

Le immagini dei prodotti sono a carattere puramente illustrativo

REDEX ANDANTEX
ZI-BP79
F45210 FERRIERES
www.redex.fr
Tel: +33 2 38 94 42 00
Fax: +33 2 38 94 42 99
Email: info@redex.fr

# KRP

**Scheda di prestazione** — **RX183-006-A** — Page 2/2

**INTERFACCE E DIMENSIONI ESTERNE:** **SN:** **898715**

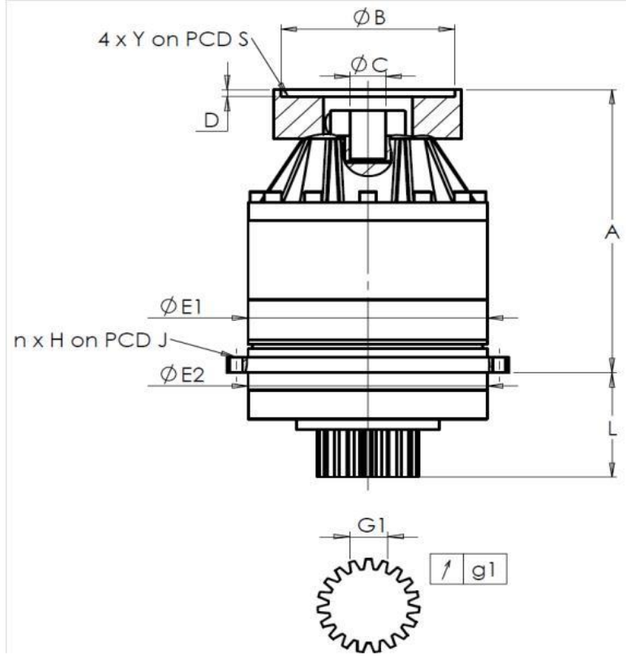


| General tolerance: Js13 | Cmm | Automatic / manual coordinate-measuring machine | µm | Micrometer | Cr | Calliper rule | Di | Dial indicator | Pg | Plug gauge |
|---|---|---|---|---|---|---|---|---|---|---|

**CASSA ESTERNA**

| | richiesta | | | | misurata |
|---|---|---|---|---|---|
| | | | | | L5067 |
| | E1 | 255h7 $^{0}_{-0,052}$ | µm | | 254.97 |
| | E2 | 255h7 $^{0}_{-0,052}$ | µm | | 254.955 |
| | n x H on PCD J | 16 Ø13,5 on PCD 280 | Cr | | |
| | | | Cr | | OK |
| | A | 328,5 | µm | | 329.38 |
| | L | 121 | µm | | 121 |

**PIGNONE IN USCITA**

| richiesta | | | | misurata |
|---|---|---|---|---|
| | | | | Q2476 |
| **Scostamento (su 3 denti)** | | | | |
| | G1 | 39,25 $^{0}_{-0,03}$ | Cmm | 39,235 |
| ↗ | g1 | 0,022 | Di | 0,005 |
| **Coppia in ingresso a vuoto** | | | | |
| linea 1 | | | | 1 Nm |

| | Linea | Rigidità |
|---|---|---|
| Rigidità torsionale (Nm/arcmin) | 1 | 473,03 |
| Rigidità radiale (N/µm) | 1 | 894 |

**FLANGIA DEL MOTORE**

| | richiesta | | | | misurata |
|---|---|---|---|---|---|
| | | | | | |
| Ø | B | 181 | | µm | 181.05 |
| Ø | C | 38 $^{+0,05}_{+0,025}$ | | µm | 38.045 |
| | D | 8 | | Cr | 8.54 |
| Ø | S1 | 215 | | Cr | 215 |
| Ø | Y1 | M12 | | Pg | OK |

**Livello di rumore**

| | |
|---|---|
| @1600 rpm entrata (dB(A)) | 61,5 |

**Date:** 21/04/2016 **Visa:** JJ PELLE

**Version:** A

REDEX ANDANTEX
ZI-BP79
F45210 FERRIERES
www.redex.fr
Tel: +33 2 38 94 42 00
Fax: +33 2 38 94 42 99
Email: info@redex.fr