KRP

Scheda di prestazione — **RX183-006-A** — Page 1/2

CLIENTE:	**FPT**	**RIF. ORDINE CLIENTE:**	**64 FPT**
DISTRIBUTORE:	**ANDANTEX S.r.l**	**ORDINE INTERNO:**	**210493**
DESIGNAZIONE:	**KRP3+M.31.3.H.28/38**	**NUMERO DI SERIE:**	**898713**
RIFERIMENTO:	**RX129016-12**	**RIFERIMENTO DELLA FLANGIA MOTORE:**	**RX128581-01**

Per l'installazione, fare riferimento al manuale d'uso KRP (182/008)

OSSERVAZIONE SPECIFICA:

Le immagini dei prodotti sono a carattere puramente illustrativo

REDEX ANDANTEX
ZI-BP79
F45210 FERRIERES
www.redex.fr
Tel: +33 2 38 94 42 00
Fax: +33 2 38 94 42 99
Email: info@redex.fr

KRP

Scheda di prestazione — **RX183-006-A** — Page 2/2

INTERFACCE E DIMENSIONI ESTERNE: **SN:** **898713**

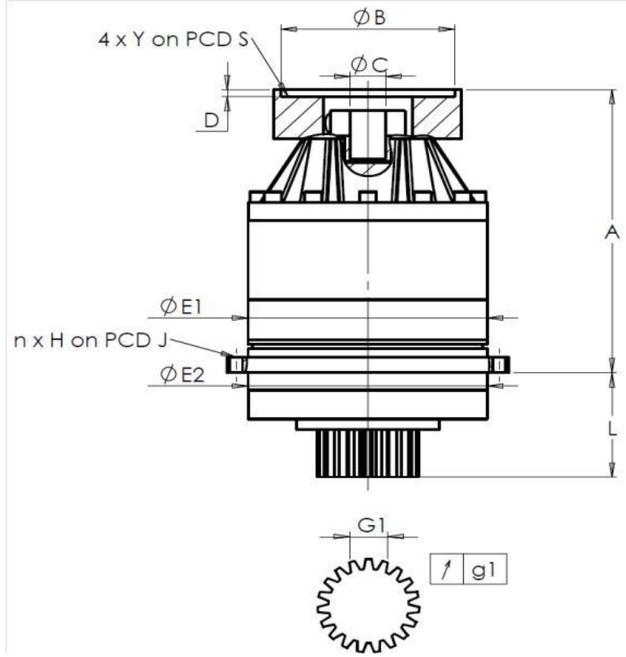

General tolerance: Js13	Cmm	Automatic / manual coordinate-measuring machine	µm	Micrometer	Cr	Calliper rule	Di	Dial indicator	Pg	Plug gauge

CASSA ESTERNA

	richiesta				misurata
					L5076
	E1	255h7 $^{0}_{-0,052}$	µm		254.97
	E2	255h7 $^{0}_{-0,052}$	µm		254.95
	n x H on PCD J	16 Ø13,5 on PCD 280	Cr		
			Cr		OK
	A	328,5	µm		329.51
	L	121	µm		120.92

PIGNONE IN USCITA

richiesta				misurata
				Q2474
Scostamento (su 3 denti)				
	G1	39,25 $^{0}_{-0,03}$	Cmm	39,235
↗	g1	0,022	Di	0,005
Coppia in ingresso a vuoto				
linea 1				0,9 Nm

	Linea	Rigidità
Rigidità torsionale (Nm/arcmin)	1	473,03
Rigidità radiale (N/µm)	1	965

FLANGIA DEL MOTORE

	richiesta				misurata
Ø	B	181		µm	181.03
Ø	C	38 $^{+0,05}_{+0,025}$		µm	38.04
	D	8		Cr	8.56
Ø	S1	215		Cr	215
Ø	Y1	M12		Pg	OK

Livello di rumore

@1600 rpm entrata (dB(A))	67,0

Date: 21/04/2016 **Visa:** JJ PELLE

Version: A

REDEX ANDANTEX
ZI-BP79
F45210 FERRIERES
www.redex.fr
Tel: +33 2 38 94 42 00
Fax: +33 2 38 94 42 99
Email: info@redex.fr