# KRP

| Ficha de resultado | RX183-006-A | Page 1/2 |
|---|---|---|

| | | | |
|---|---|---|---|
| **CLIENTE:** | NICOLAS CORREA | **REF. PEDIDO:** | 436168 NICOLAS CORREA |
| **DISTRIBUIDOR:** | | **PEDIDO INTERNO:** | 210421 |
| **DESIGNACIÓN:** | KRP2+R.31.4.H | **NÚMERO DE SERIE:** | 898640 |
| **REFERENCIA :** | RX128908-12 | **REFERENCIA DE LA BRIDA MOTOR:** | RX129627-01 |

**Para la instalación, por favor consulte el Manual de Usuario KRP (182/008)**

**OBSERVACIONES:**

Las imágenes del producto son meramente ilustrativas.


REDEX ANDANTEX

ZI-BP79
F45210 FERRIERES
www.redex.fr

Tel: +33 2 38 94 42 00
Fax: +33 2 38 94 42 99
Email: info@redex.fr


# KRP

| Ficha de resultado | RX183-006-A | Page 2/2 |
|---|---|---|

**INTERFACES Y DIMENSIONES EXTERIORES:** **SN:** 898640

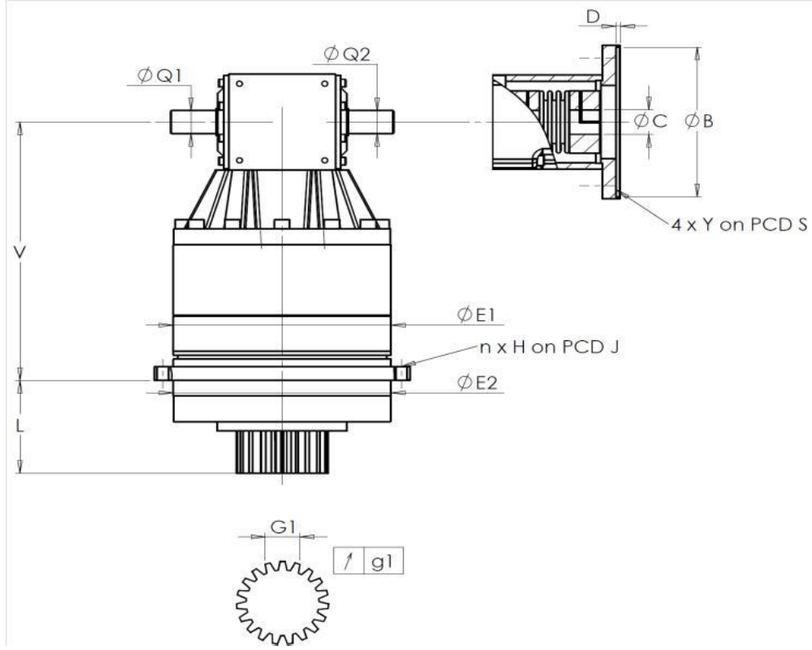


| General tolerance: Js13 | Cmm | Automatic / manual coordinate-measuring machine | µm | Micrometer | Cr | Calliper rule | Di | Dial indicator | Pg | Plug gauge |
|---|---|---|---|---|---|---|---|---|---|---|

| CARCASA | | | | | | | | | PIÑÓN DE SALIDA | | | | | BRIDA MOTOR | | | | |
|---|---|---|---|---|---|---|---|---|---|---|---|---|---|---|---|---|---|---|
| | requerida | | | | | real | | | requerida | | | | real | | requerida | | | real |
| | | | | | | L6751 | | | | | | | O0142 | | | | | M290 |
| | | E1 | 212h7 $^{0}_{-0,046}$ | | µm | 211.99 | | | Medida cordal entre 4 dientes | | | | | | Ø | B | 180 $^{+0,054}_{+0,014}$ | µm | 180.02 |
| | | E2 | 200h7 $^{0}_{-0,046}$ | | µm | 200 | | | | G1 | 44,27 $^{0}_{-0,03}$ | Cmm | 44.25 | | Ø | C | 38 $^{+0,05}_{+0,025}$ | µm | 38.03 |
| | n x H on PCD J | | 12 Ø9 on PCD 233 | | Cr | | | | ↗ | g1 | 0,022 | Di | 0,005 | | | D | 8 | Cr | 8.11 |
| | | | | | Cr | OK | | | | | | | | | Ø | S1 | 215 | Cr | 215 |
| | | V | 289 | | µm | 289.42 | | | Par entrada sin carga | | | | | | Ø | Y1 | M12 | Pg | OK |
| | | L | 94 | | µm | 93.83 | | | Línea 1 | | | | 0,5 Nm | | | | | | |
| | Ø | Q1 | 25 $^{+0,009}_{-0,004}$ | | µm | 25.009 | | | | | | | | | Nivel sonoro | | | | |
| | Ø | Q2 | 25 $^{+0,009}_{-0,004}$ | | µm | 25.009 | | | | | | Línea | Rigidez | | @2100 rpm entrada (dB(A)) | | | | 72,0 |
| | | | | | | | | | Rigidez torsional (Nm/arcmin) | | | 1 | 243,75 | | | | | |
| | | | | | | | | | Rigidez radial (N/µm) | | | 1 | 417 | | | | | |

**Fecha:** 19/05/2016 **Revisado:** J ONGANER

**Versión:** A


REDEX ANDANTEX

ZI-BP79
F45210 FERRIERES
www.redex.fr

Tel: +33 2 38 94 42 00
Fax: +33 2 38 94 42 99
Email: info@redex.fr