KRP

Scheda di prestazione — **RX183-006-A** — Page 1/2

CLIENTE:	MECCANOTECNICA	**RIF. ORDINE CLIENTE:**	17 MECCANOTECNICA
DISTRIBUTORE:	ANDANTEX S.r.l	**ORDINE INTERNO:**	210431
DESIGNAZIONE:	KRP4+R.91.4.H	**NUMERO DI SERIE:**	898603
RIFERIMENTO:	RX129176-33	**RIFERIMENTO DELLA FLANGIA MOTORE:**	RX129580-06

Per l'installazione, fare riferimento al manuale d'uso KRP (182/008)

OSSERVAZIONE SPECIFICA:

Le immagini dei prodotti sono a carattere puramente illustrativo

REDEX ANDANTEX
ZI-BP79
F45210 FERRIERES
www.redex.fr
Tel: +33 2 38 94 42 00
Fax: +33 2 38 94 42 99
Email: info@redex.fr

KRP

Scheda di prestazione — **RX183-006-A** — Page 2/2

INTERFACCE E DIMENSIONI ESTERNE: **SN:** 898603

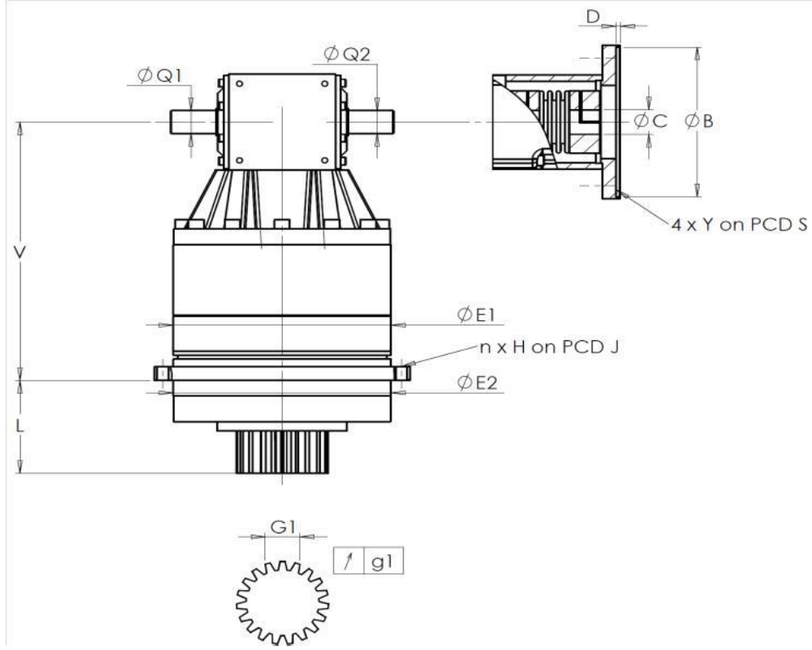

General tolerance: Js13 | *Cmm* Automatic / manual coordinate-measuring machine | *µm* Micrometer | *Cr* Calliper rule | *Di* Dial indicator | *Pg* Plug gauge

CASSA ESTERNA

		richiesta			misurata
					K4606
	E1	285h7 $^{0}_{-0,052}$		µm	284.975
	E2	285h7 $^{0}_{-0,052}$		µm	284.97
n x H on PCD J		16 Ø14 on PCD 310		Cr	
				Cr	OK
	V	414,3		µm	414.33
	L	141		µm	140.78
Ø	Q1	35 $^{+0,011}_{-0,005}$		µm	35
Ø	Q2	35 $^{+0,011}_{-0,005}$		µm	35

PIGNONE IN USCITA

	richiesta				misurata
					R2435
Scostamento (su 3 denti)					
	G1	46,9 $^{0}_{-0,03}$		Cmm	46,89
↗	g1	0,022		Di	0,01
Coppia in ingresso a vuoto					
	linea 1				1,4 Nm

	Linea	Rigidità
Rigidità torsionale (Nm/arcmin)	1	574,81
Rigidità radiale (N/µm)	1	1255

FLANGIA DEL MOTORE

		richiesta			misurata
					L7614
Ø	B	114,3 $^{+0,047}_{+0,012}$		µm	114.32
Ø	C	42 $^{+0,05}_{+0,025}$		µm	42.025
	D	18		Cr	18
Ø	S1	200		Cr	200
Ø	Y1	M12		Pg	OK

Livello di rumore

@1300 rpm entrata (dB(A))	64,5

Date: 22/03/2016 **Visa:** J ONGANER

Version: A

REDEX ANDANTEX
ZI-BP79
F45210 FERRIERES
www.redex.fr
Tel: +33 2 38 94 42 00
Fax: +33 2 38 94 42 99
Email: info@redex.fr