KRP - SAV - 20/01/2017

Page	Ficha de resultado	RX183-006-A	1/2

CLIENTE:	NICOLAS CORREA	**REF. PEDIDO:**	850680 NICOLAS CORREA
DISTRIBUIDOR:		**PEDIDO INTERNO:**	211453
DESIGNACIÓN:	KRP2+R.31.4.H	**NÚMERO DE SERIE:**	898528
REFERENCIA :	RX128908-12 RE204377-00	**REFERENCIA DE LA BRIDA MOTOR:**	

Para la instalación, por favor consulte el Manual de Usuario KRP (182/008)

OBSERVACIONES:

Las imágenes del producto son meramente ilustrativas.

REDEX
ZI-BP79
F45210 FERRIERES
www.redex.fr
Tel: +33 2 38 94 42 00
Fax: +33 2 38 94 42 99
Email: info@redex.fr

KRP - SAV - 20/01/2017

Page	Ficha de resultado	RX183-006-A	2/2

INTERFACES Y DIMENSIONES EXTERIORES: **SN:** 898528

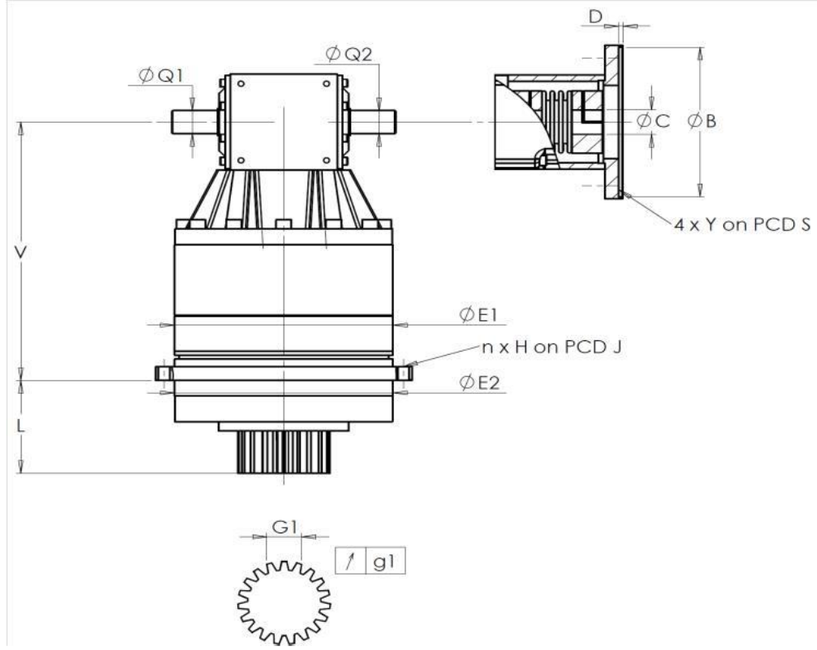

General tolerance: Js13	Cmm	Automatic / manual coordinate-measuring machine	µm	Micrometer	Cr	Calliper rule	Di	Dial indicator	Pg	Plug gauge

CARCASA						PIÑÓN DE SALIDA						BRIDA MOTOR				
requerida					real	requerida				real		requerida				real
					L2057					O2202						-
	E1	212h7 $^{0}_{-0,046}$		µm	211.96	Medida cordal entre 4 dientes						Ø	B		µm	
	E2	200h7 $^{0}_{-0,046}$		µm	199.96		G1	44,27 $^{0}_{-0,03}$		Cmm	44.25	Ø	C		µm	
n x H on PCD J		12 Ø9 on PCD 233		Cr		↗	g1	0,022		Di	0,02		D		Cr	
				Cr	OK							Ø	S1		Cr	
	V	289		µm	289.4	Par entrada sin carga						Ø	Y1		Pg	
	L	94		µm	93.89	Línea 1				0,5 Nm						
Ø	Q1	25 $^{+0,009}_{-0,004}$		µm	25.005							Nivel sonoro				
Ø	Q2	25 $^{+0,009}_{-0,004}$		µm	25.005				Línea	Rigidez		@2100 rpm entrada (dB(A))				70,0
						Rigidez torsional (Nm/arcmin)			1	243,75						
						Rigidez radial (N/µm)			1	507						

Fecha: 18/01/2017 **Revisado:** J ONGANER

Versión: A

REDEX
ZI-BP79
F45210 FERRIERES
www.redex.fr
Tel: +33 2 38 94 42 00
Fax: +33 2 38 94 42 99
Email: info@redex.fr