KRP		Page
Prüfprotokoll	RX183-006-A	1/2

KUNDE:	REIFENHÄUSER	**BESTELLNUMMER:**	CS450074369 REIFENHÄUSER
VERTRETER:	REDEX GmbH	**REDEX AUFTRAGSNR:**	210311
ARTIKEL:	KRP1+M.91.3.H.22/32	**SERIENNR:**	898460
ARTIKELNUMMER:	RX129833-33	**REFERENZ DES MOTORFLANSCHES:**	RX128707-02

Für die Montage, folgen Sie bitte unserem Dokument "User Manual KRP" (RX182/008)

BESONDERE ANMERKUNGEN:

Die Abbildungen der Produkte dienen nur zur Darstellun

REDEX ANDANTEX
ZI-BP79
F45210 FERRIERES
www.redex.fr
Tel: +33 2 38 94 42 00
Fax: +33 2 38 94 42 99
Email: info@redex.fr

KRP		Page
Prüfprotokoll	RX183-006-A	2/2

ANSCHLÜSSE & AUSSENABMESSUNGEN: **SN:** 898460

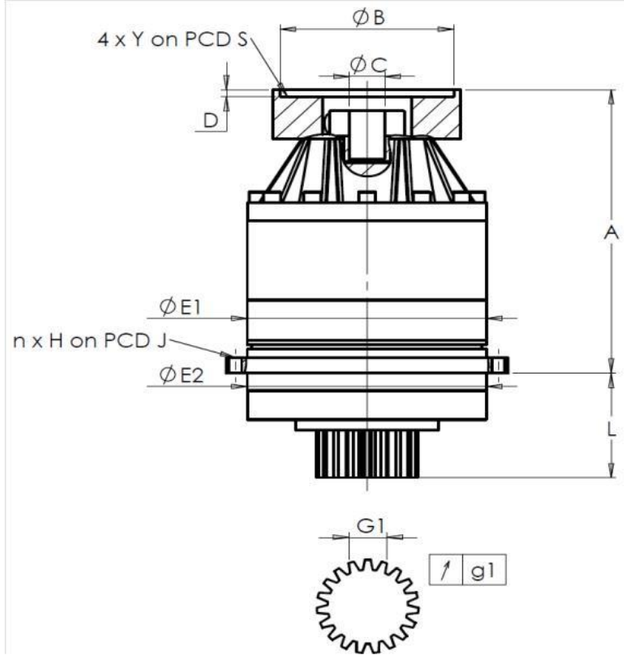

General tolerance: Js13 | *Cmm* Automatic / manual coordinate-measuring machine | *µm* Micrometer | *Cr* Calliper rule | *Di* Dial indicator | *Pg* Plug gauge

GEHÄUSE						ABTRIEBSRITZEL						MOTORFLANSCH					
Sollwert					Istwert	Sollwert					Istwert	Sollwert					Istwert
					L6611						P1542						
		E1	152h7 $^{0}_{-0,04}$	µm	151.97	Zahnweite (über 3 Zähne)						Ø	B	111		µm	111.02
		E2	140h7 $^{0}_{-0,04}$	µm	139.97		G1	23,28 $^{0}_{-0,03}$		Cmm	23,27	Ø	C	24 $^{+0,041}_{+0,02}$		µm	24.02
	n x H on PCD J		12 Ø6,5 on PCD 168	Cr			g1	0,021		Di	0,015		D	8		Cr	8.52
				Cr	OK							Ø	S1	130		Cr	130
		A	219,5	µm	219.92	Leerlaufdrehmoment						Ø	Y1	M8		Pg	OK
		L	71	µm	70.85	Linie 1					0,2 Nm						

	Linie	Steifigkeit
Verdrehsteifigkeit (Nm/arcmin)	1	81,39
Radiale Steifigkeit (N/µm)	1	341

Geräuschpegel	
@2600 rpm Eintrieb (dB(A))	63,0

Datum: 15/02/2016 **Von:** J ONGANER

Version: A

REDEX ANDANTEX
ZI-BP79
F45210 FERRIERES
www.redex.fr
Tel: +33 2 38 94 42 00
Fax: +33 2 38 94 42 99
Email: info@redex.fr