KRP

Scheda di prestazione — **RX183-006-A** — Page 1/2

CLIENTE:	INNSE	**RIF. ORDINE CLIENTE:**	803 INNSE
DISTRIBUTORE:	ANDANTEX S.r.l	**ORDINE INTERNO:**	210263
DESIGNAZIONE:	KRP4+M.61.3.H.35/48	**NUMERO DI SERIE:**	898450
RIFERIMENTO:	RX128414-32	**RIFERIMENTO DELLA FLANGIA MOTORE:**	RX128583-01

Per l'installazione, fare riferimento al manuale d'uso KRP (182/008)

OSSERVAZIONE SPECIFICA:

Le immagini dei prodotti sono a carattere puramente illustrativo

REDEX ANDANTEX
ZI-BP79
F45210 FERRIERES
www.redex.fr
Tel: +33 2 38 94 42 00
Fax: +33 2 38 94 42 99
Email: info@redex.fr

KRP

Scheda di prestazione — **RX183-006-A** — Page 2/2

INTERFACCE E DIMENSIONI ESTERNE: **SN:** 898450

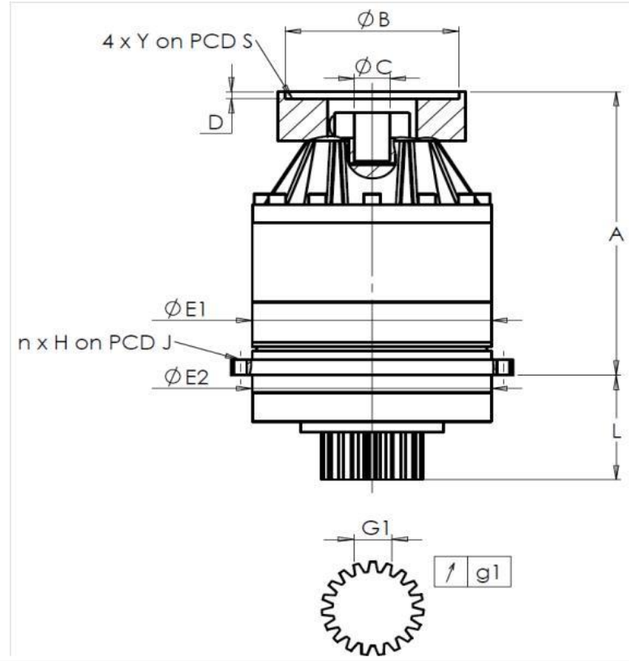

General tolerance: Js13	Cmm	Automatic / manual coordinate-measuring machine	µm	Micrometer	Cr	Calliper rule	Di	Dial indicator	Pg	Plug gauge

CASSA ESTERNA

	richiesta				misurata
					K4601
	E1	285h7 $^{0}_{-0,052}$	µm	284.95
	E2	285h7 $^{0}_{-0,052}$	µm	284.95
	n x H on PCD J	16 Ø14 on PCD 310	Cr	
			Cr	OK
	A	373,5	µm	374.46
	L	141	µm	140.89

PIGNONE IN USCITA

richiesta				misurata
				R2442
Scostamento (su 3 denti)				
	G1	46,9 $^{0}_{-0,03}$	Cmm	46,895
↗	g1	0,022	Di	0,015
Coppia in ingresso a vuoto				
linea 1				0,6 Nm

FLANGIA DEL MOTORE

	richiesta				misurata
Ø	B	181		µm	181
Ø	C	38 $^{+0,05}_{+0,025}$		µm	38.04
	D	8		Cr	8.53
Ø	S1	215		Cr	215
Ø	Y1	M12		Pg	OK

	Linea	Rigidità
Rigidità torsionale (Nm/arcmin)	1	574,81
Rigidità radiale (N/µm)	1	1234

Livello di rumore

@1300 rpm entrata (dB(A))	67,5

Date: 21/01/2016 **Visa:** J ONGANER

Version: A

REDEX ANDANTEX
ZI-BP79
F45210 FERRIERES
www.redex.fr
Tel: +33 2 38 94 42 00
Fax: +33 2 38 94 42 99
Email: info@redex.fr