KRPX

Prüfprotokoll — **RX183-007-D** — Seite 1/2

KUNDE:	HEINRICH GEORG GmbH	**BESTELLNUMMER:**	755146 HEINRICH GEORG
VERTRETER:		**REDEX AUFTRAGSNR:**	210235
ARTIKEL:	KRPX1+M.31.3.S.22/32	**SERIENNR:**	898353
ARTIKELNUMMER:	RX132669-12	**REFERENZ DES MOTORFLANSCHES:**	RX128707-07

Für die Montage, folgen Sie bitte unserem Dokument "User Manual KRPX" (RX182/010)

BESONDERE ANMERKUNGEN:

(1)Akzeptiert gemäß Redex Abweichung 7706

Die Abbildungen der Produkte dienen nur zur Darstellun

REDEX ANDANTEX

ZI-BP79
F45210 FERRIERES
www.redex.fr

Tel: +33 2 38 94 42 00
Fax: +33 2 38 94 42 99
Email: info@redex.fr

KRPX

Prüfprotokoll — **RX183-007-D** — Seite 2/2

ANSCHLÜSSE & AUSSENABMESSUNGEN: **SN:** 898353

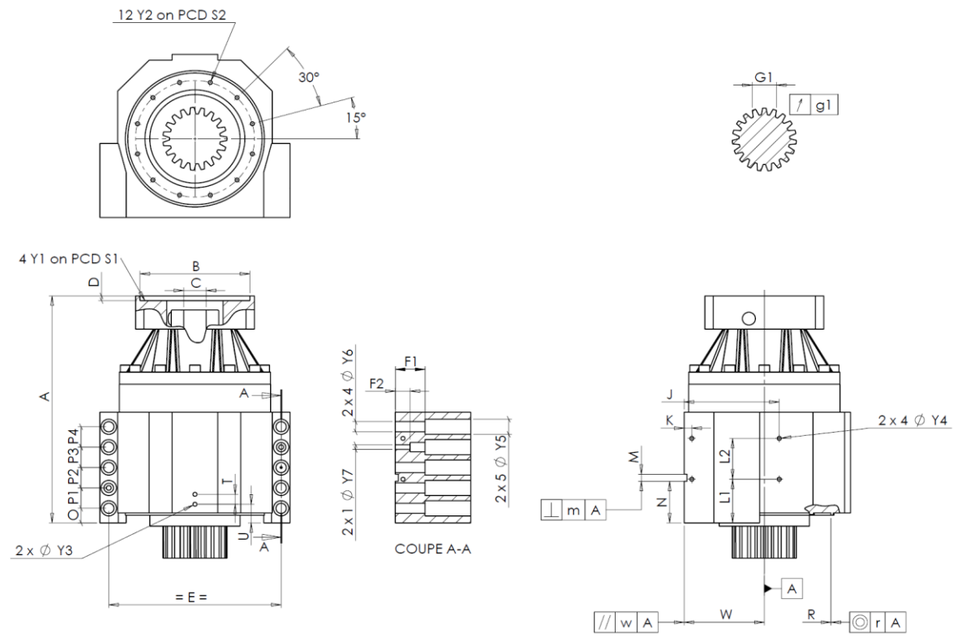

General tolerance: Js13 | *Cmm* Automatic / manual coordinate-measuring machine | *µm* Micrometer | *Cr* Calliper rule | *Di* Dial indicator | *Pg* Plug gauge

GEHÄUSE

	Sollwert				Istwert
					L4629
		Y2	M6x12	*Pg*	OK
	Ø	S2	120 $^{+0,1}_{-0,1}$	*Cr*	120
		A	264	*µm*	264.83
		E	175	*Cr*	175
		O	15	*Cr*	15
		P1	24	*Cr*	24
		P2	24	*Cr*	24
		P3	24	*Cr*	24
		P4	24	*Cr*	24
		T	14	*Cr*	14
		U	26	*Cr*	26
	2 x 1Ø	Y3	M6x12	*Pg*	OK
		R	135 $^{+0,2}_{+0,1}$	*Cmm*	135,168
	◎	r	0,1	*Cmm*	0,1

GEHÄUSE

	Sollwert				Istwert
		L1	51	*Cr*	51
		L2	48	*Cr*	48
		J	105	*Cr*	105
		K	11	*Cr*	11
	2 x 4Ø	Y4	M6x12	*Pg*	OK
		F1	40	*Cr*	40
		F2	24	*Cr*	24
	2 x 1Ø	Y7	10	*µm*	10
	2 x 4Ø	Y6	11	*µm*	11
	2 x 5Ø	Y5	18	*µm*	18
		M H6	8 $^{+0,009}_{0}$	*Cmm*	8
	⊥	m	0,05	*Cmm*	0,016
		N	47 $^{+0,1}_{-0,1}$	*Cmm*	46,954
A		W	80 $^{+0,02}_{-0,02}$	*Cmm*	79,937(1)
	//	w	0,03 /A	*Cmm*	0,002

MOTORFLANSCH

	Sollwert				Istwert
Ø	B	131		*µm*	131
Ø	C	32 $^{+0,05}_{+0,025}$		*µm*	32.03
	D	8		*Cr*	8.51
Ø	S1	165		*Cr*	165
Ø	Y1	M10		*Pg*	OK

Leerlaufdrehmoment

Linie 1	0,3 Nm

	Linie	Steifigkeit
Verdrehsteifigkeit (Nm/arcmin)	1	81,39
Radiale Steifigkeit (N/µm)	1	388

ABTRIEBSRITZEL

	U0165

Zahnweite (über 3 Zähne)

	G1	23,28 $^{0}_{-0,03}$	*Cmm*	23,268
↗	g1	0,021	*Di*	0,015

Geräuschpegel

@2600 rpm Eintrieb (dB(A))	62,5

Datum: 20/01/2016 **Von:** J ONGANER

Version: A

REDEX ANDANTEX

ZI-BP79
F45210 FERRIERES
www.redex.fr

Tel: +33 2 38 94 42 00
Fax: +33 2 38 94 42 99
Email: info@redex.fr