KRP

Scheda di prestazione — **RX183-006-A** — Page 1/2

CLIENTE:	TENOVA	**RIF. ORDINE CLIENTE:**	754 TENOVA
DISTRIBUTORE:	ANDANTEX S.r.l	**ORDINE INTERNO:**	210218
DESIGNAZIONE:	KRP1+M.61.3.H.22/32	**NUMERO DI SERIE:**	898291
RIFERIMENTO:	RX129833-32	**RIFERIMENTO DELLA FLANGIA MOTORE:**	RX128707-05

Per l'installazione, fare riferimento al manuale d'uso KRP (182/008)

OSSERVAZIONE SPECIFICA:

Le immagini dei prodotti sono a carattere puramente illustrativo

REDEX ANDANTEX
ZI-BP79
F45210 FERRIERES
www.redex.fr
Tel: +33 2 38 94 42 00
Fax: +33 2 38 94 42 99
Email: info@redex.fr

KRP

Scheda di prestazione — **RX183-006-A** — Page 2/2

INTERFACCE E DIMENSIONI ESTERNE: **SN:** 898291

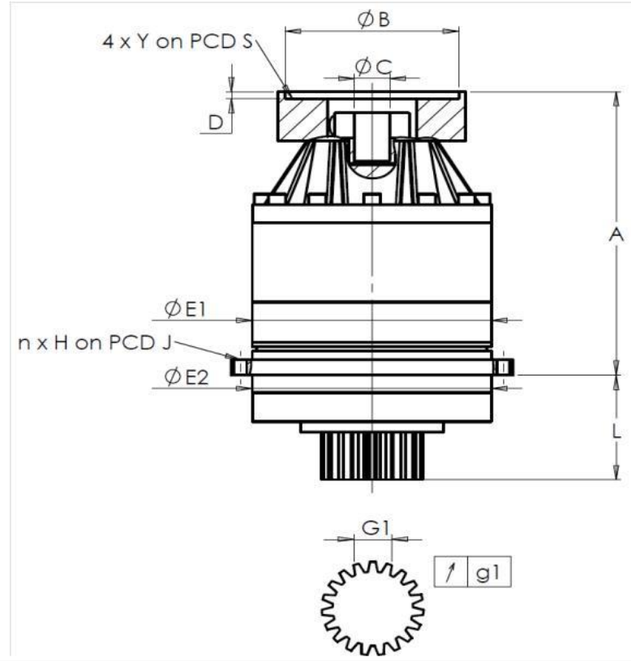

General tolerance: Js13 | *Cmm* Automatic / manual coordinate-measuring machine | *µm* Micrometer | *Cr* Calliper rule | *Di* Dial indicator | *Pg* Plug gauge

CASSA ESTERNA						PIGNONE IN USCITA						FLANGIA DEL MOTORE					
		richiesta			misurata			richiesta			misurata			richiesta			misurata
					K5848						Q2296						
		E1	152h7 $^{0}_{-0,04}$	µm	151,98			Scostamento (su 3 denti)					Ø	B	131	µm	131,01
		E2	140h7 $^{0}_{-0,04}$	µm	139,97			G1	23,28 $^{0}_{-0,03}$	Cmm	23,265		Ø	C	32 $^{+0,05}_{+0,025}$	µm	32,025
	n x H on PCD J		12 Ø6,5 on PCD 168	Cr	12 Ø6,5 on PCD 168		↗	g1	0,021	Di	0,005			D	8	Cr	8,52
				Cr									Ø	S1	165	Cr	165
		A	219,5	µm	219,89			Coppia in ingresso a vuoto					Ø	Y1	M10	Pg	M10
		L	71	µm	70,76			linea 1			0,3 Nm						

	Linea	Rigidità
Rigidità torsionale (Nm/arcmin)	1	81,39
Rigidità radiale (N/µm)	1	341

Livello di rumore	
@2600 rpm entrata (dB(A))	59,5

Date: 15/12/2015 **Visa:** J ONGANER

Version: A

REDEX ANDANTEX
ZI-BP79
F45210 FERRIERES
www.redex.fr
Tel: +33 2 38 94 42 00
Fax: +33 2 38 94 42 99
Email: info@redex.fr