KRP

Fiche d'identité produit — **RX183-006-A** — Page 1/2

CLIENT:	ENCOPIM	**REF. COMMANDE CLIENT:**	16314b/283DITS ENCOPIM
DISTRIBUTEUR:		**COMMANDE INTERIEURE:**	210078
DESIGNATION:	KRP1+R.10.4.H	**NUMERO DE SERIE:**	898115
REFERENCE:	RX129591-03	**REFERENCE DE LA BRIDE MOTEUR:**	

Pour la mise en service de l'appareil, se référer au User Manual KRP (182/008)

REMARQUES SPECIFIQUES:

Les images des produits ont un charactère purement illustratif.

REDEX ANDANTEX
ZI-BP79
F45210 FERRIERES
www.redex.fr
Tel: +33 2 38 94 42 00
Fax: +33 2 38 94 42 99
Email: info@redex.fr

KRP

Fiche d'identité produit — **RX183-006-A** — Page 2/2

INTERFACES ET DIMENSIONS EXTERIEURES: **SN:** 898115

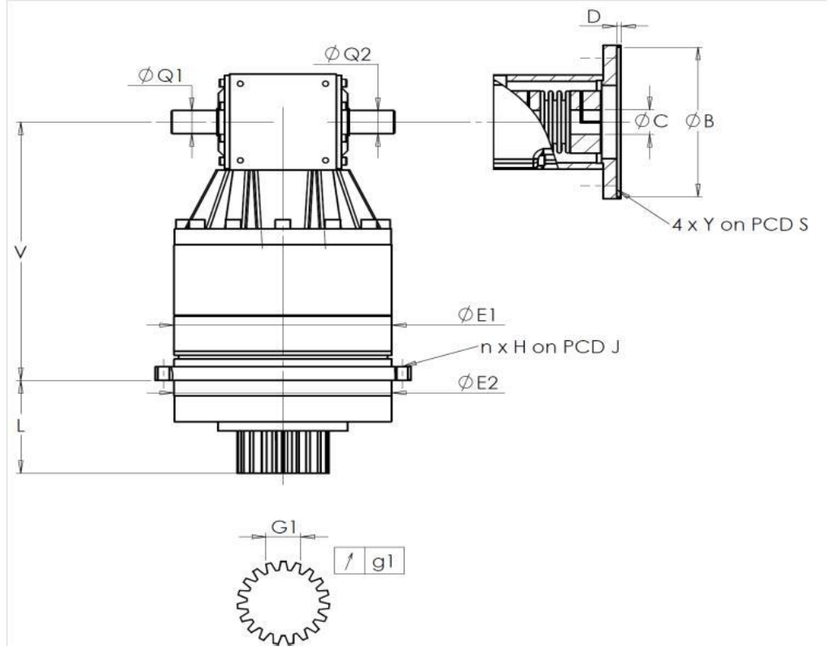

General tolerance: Js13	Cmm	Automatic / manual coordinate-measuring machine	µm	Micrometer	Cr	Calliper rule	Di	Dial indicator	Pg	Plug gauge

CARTER

		demandée			mesurée
					L0809
	E1	152h7 $^{0}_{-0,04}$	µm	151.99
	E2	140h7 $^{0}_{-0,04}$	µm	139.98
n x H on PCD J		12 Ø6,5 on PCD 168	Cr	
			Cr	OK
	V	226,5	µm	226.27
	L	71	µm	70.9
Ø	Q1	30 $^{+0,009}_{-0,004}$	µm	30
Ø	Q2	30 $^{+0,009}_{-0,004}$	µm	30

PIGNON SORTIE

	demandée			mesurée
				Q2314
Cote sur 3 dents				
	G1	23,28 $^{0}_{-0,03}$	Cmm	23,27
↗	g1	0,021	Di	0,02
Couple d'entrée à vide				
Ligne 1				0,6 Nm

	Ligne	Rigidité
Rigidité torsionnelle (Nm/arcmin)	1	81,39
Rigidité radiale (N/µm)	1	338

BRIDE MOTEUR

	demandée			mesurée
				-
Ø	B		µm	
Ø	C		µm	
	D		Cr	
Ø	S1		Cr	
Ø	Y1		Pg	

Niveau de bruit

@1600 rpm en entrée (dB(A))	70,0

Date: 09/12/2015 **Visa:** JJ PELLE

Version: A

REDEX ANDANTEX
ZI-BP79
F45210 FERRIERES
www.redex.fr
Tel: +33 2 38 94 42 00
Fax: +33 2 38 94 42 99
Email: info@redex.fr