KRP

Ficha de resultado	RX183-006-A	Page 1/2

CLIENTE:	LOXIN 2002 SL	**REF. PEDIDO:**	LCPE15-04981 LOXIN 2002
DISTRIBUIDOR:		**PEDIDO INTERNO:**	210066
DESIGNACIÓN:	KRP2+R.46.4.H	**NÚMERO DE SERIE:**	898114
REFERENCIA :	RX128908-13	**REFERENCIA DE LA BRIDA MOTOR:**	RX129506-02

Para la instalación, por favor consulte el Manual de Usuario KRP (182/008)

OBSERVACIONES:

Las imágenes del producto son meramente ilustrativas.

REDEX ANDANTEX

ZI-BP79
F45210 FERRIERES
www.redex.fr

Tel: +33 2 38 94 42 00
Fax: +33 2 38 94 42 99
Email: info@redex.fr

KRP

Ficha de resultado	RX183-006-A	Page 2/2

INTERFACES Y DIMENSIONES EXTERIORES: **SN:** 898114

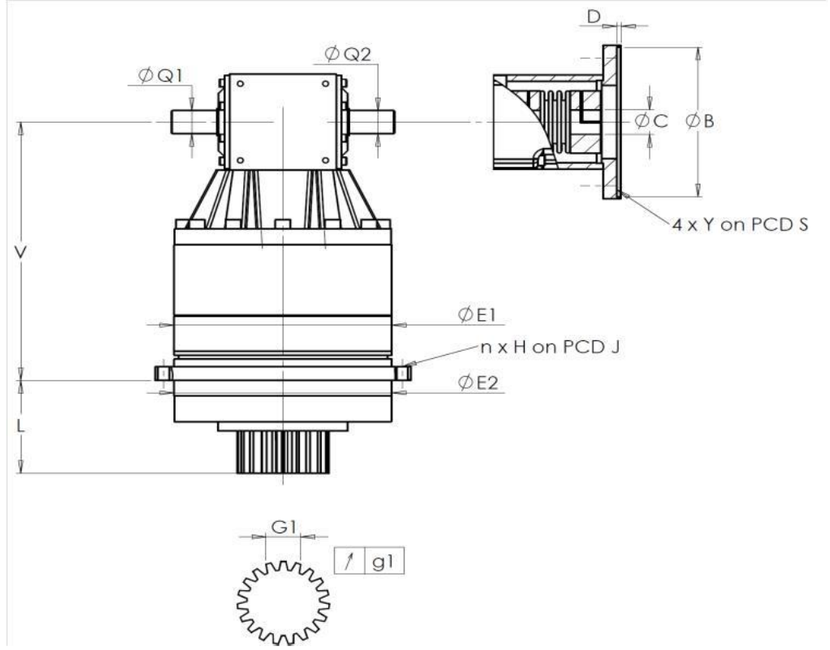

General tolerance: Js13	Cmm	Automatic / manual coordinate-measuring machine	µm	Micrometer	Cr	Calliper rule	Di	Dial indicator	Pg	Plug gauge

CARCASA

		requerida			real
					L4765
	E1	212h7 $^{0}_{-0,046}$	µm		211.98
	E2	200h7 $^{0}_{-0,046}$	µm		199.99
n x H on PCD J		12 Ø9 on PCD 233	Cr		
			Cr		OK
	V	289	µm		289.35
	L	94	µm		93.9
Ø	Q1	25 $^{+0,009}_{-0,004}$	µm		25.005
Ø	Q2	25 $^{+0,009}_{-0,004}$	µm		25.005

PIÑÓN DE SALIDA

	requerida			real
				P2257
Medida cordal entre 4 dientes				
	G1	44,27 $^{0}_{-0,03}$	Cmm	44,25
↗	g1	0,022	Di	0,01
Par entrada sin carga				
	Línea 1			0,6 Nm

	Línea	Rigidez
Rigidez torsional (Nm/arcmin)	1	243,75
Rigidez radial (N/µm)	1	533

BRIDA MOTOR

	requerida			real
Ø	B	130 $^{+0,054}_{+0,014}$	µm	130.03
Ø	C	32 $^{+0,05}_{+0,025}$	µm	32.04
	D	8	Cr	8.09
Ø	S1	165	Cr	165
Ø	Y1	M10	Pg	OK

Nivel sonoro

@2100 rpm entrada (dB(A))	71,0

Fecha: 27/01/2016 **Revisado:** JJ PELLE

Versión: A

REDEX ANDANTEX

ZI-BP79
F45210 FERRIERES
www.redex.fr

Tel: +33 2 38 94 42 00
Fax: +33 2 38 94 42 99
Email: info@redex.fr