KRP

Prüfprotokoll	RX183-006-A	Page 1/2

KUNDE:	REIFENHÄUSER	**BESTELLNUMMER:**	CS450068569 REIFENHÄUSER
VERTRETER:	REDEX GmbH	**REDEX AUFTRAGSNR:**	210049
ARTIKEL:	KRP2+M.91.3.H.28/38	**SERIENNR:**	898103
ARTIKELNUMMER:	RX128907-33	**REFERENZ DES MOTORFLANSCHES:**	RX129461-01

Für die Montage, folgen Sie bitte unserem Dokument "User Manual KRP" (RX182/008)

BESONDERE ANMERKUNGEN:

Die Abbildungen der Produkte dienen nur zur Darstellun

REDEX ANDANTEX

ZI-BP79
F45210 FERRIERES
www.redex.fr

Tel: +33 2 38 94 42 00
Fax: +33 2 38 94 42 99
Email: info@redex.fr

KRP

Prüfprotokoll	RX183-006-A	Page 2/2

ANSCHLÜSSE & AUSSENABMESSUNGEN: **SN:** 898103

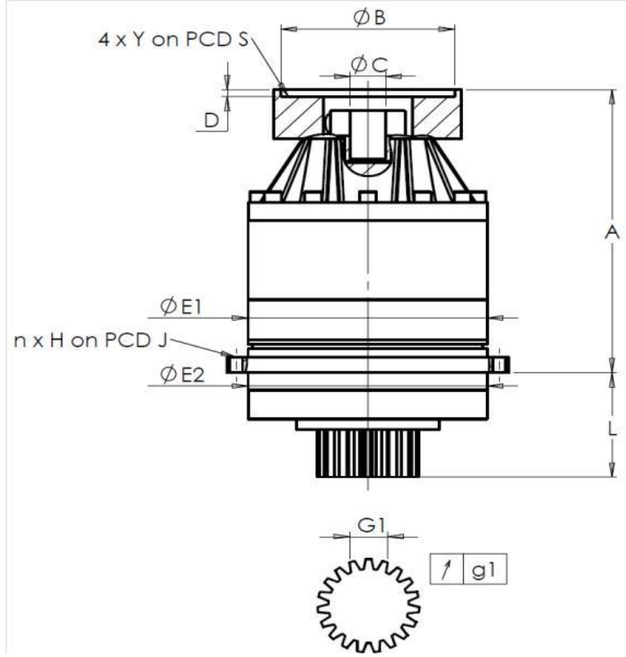

General tolerance: Js13	Cmm	Automatic / manual coordinate-measuring machine	µm	Micrometer	Cr	Calliper rule	Di	Dial indicator	Pg	Plug gauge

GEHÄUSE

	Sollwert			Istwert
				L4571
	E1	212h7 $^{0}_{-0,046}$	µm	211.97
	E2	200h7 $^{0}_{-0,046}$	µm	199.98
	n x H on PCD J	12 Ø9 on PCD 233	Cr	
			Cr	OK
	A	273	µm	273.92
	L	94	µm	93.97

ABTRIEBSRITZEL

	Sollwert			Istwert
				P1565
	Zahnweite (über 4 Zähne)			
	G1	44,27 $^{0}_{-0,03}$	Cmm	44,255
↗	g1	0,022	Di	0,02
	Leerlaufdrehmoment			
	Linie 1			0,3 Nm

	Linie	Steifigkeit
Verdrehsteifigkeit (Nm/arcmin)	1	243,75
Radiale Steifigkeit (N/µm)	1	480

MOTORFLANSCH

	Sollwert			Istwert
Ø	B	131	µm	131
Ø	C	32 $^{+0,05}_{+0,025}$	µm	32.03
	D	5	Cr	5.55
Ø	S1	165	Cr	165
Ø	Y1	M10	Pg	OK

Geräuschpegel

@2100 rpm Eintrieb (dB(A))	67,5

Datum: 12/11/2015 **Von:** JJ PELLE

Version: A

REDEX ANDANTEX

ZI-BP79
F45210 FERRIERES
www.redex.fr

Tel: +33 2 38 94 42 00
Fax: +33 2 38 94 42 99
Email: info@redex.fr