KRP

Scheda di prestazione	RX183-006-A	Page 1/2

CLIENTE:	**PAMA**	**RIF. ORDINE CLIENTE:**	**796 PAMA**
DISTRIBUTORE:	**ANDANTEX S.r.l**	**ORDINE INTERNO:**	**209953**
DESIGNAZIONE:	**KRP2+M.21.3.H.28/38**	**NUMERO DI SERIE:**	**898085**
RIFERIMENTO:	**RX128907-11**	**RIFERIMENTO DELLA FLANGIA MOTORE:**	**RX128581-01**

Per l'installazione, fare riferimento al manuale d'uso KRP (182/008)

OSSERVAZIONE SPECIFICA:

Le immagini dei prodotti sono a carattere puramente illustrativo

REDEX ANDANTEX

ZI-BP79
F45210 FERRIERES
www.redex.fr

Tel: +33 2 38 94 42 00
Fax: +33 2 38 94 42 99
Email: info@redex.fr

KRP

Scheda di prestazione	RX183-006-A	Page 2/2

INTERFACCE E DIMENSIONI ESTERNE: **SN:** **898085**

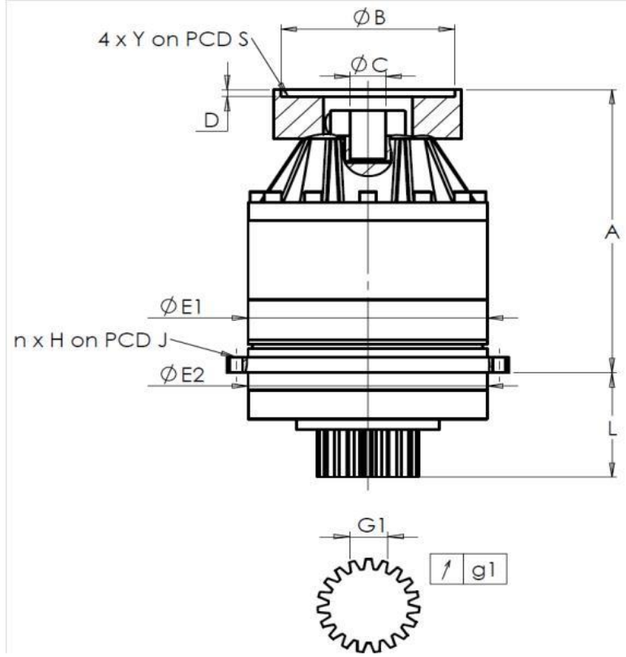

General tolerance: Js13	Cmm	Automatic / manual coordinate-measuring machine	µm	Micrometer	Cr	Calliper rule	Di	Dial indicator	Pg	Plug gauge

CASSA ESTERNA

	richiesta				misurata
					L4760
	E1	212h7 $^{0}_{-0,046}$	µm	211.98
	E2	200h7 $^{0}_{-0,046}$	µm	199.97
	n x H on PCD J	12 Ø9 on PCD 233	Cr	
			Cr	OK
	A	288	µm	288.9
	L	94	µm	94.07

PIGNONE IN USCITA

	richiesta				misurata
					P1562
	Scostamento (su 4 denti)				
	G1	44,27 $^{0}_{-0,03}$	Cmm	44,25
↗	g1	0,022	Di	0,015
	Coppia in ingresso a vuoto				
	linea 1			0,5 Nm

FLANGIA DEL MOTORE

	richiesta				misurata
Ø	B	181	µm	181.02
Ø	C	38 $^{+0,05}_{+0,025}$	µm	38.04
	D	8	Cr	8.56
Ø	S1	215	Cr	215
Ø	Y1	M12	Pg	OK

	Linea	Rigidità
Rigidità torsionale (Nm/arcmin)	1	243,75
Rigidità radiale (N/µm)	1	423

Livello di rumore

@2100 rpm entrata (dB(A))	66,0

Date: 12/11/2015 **Visa:** JJ PELLE

Version: A

REDEX ANDANTEX

ZI-BP79
F45210 FERRIERES
www.redex.fr

Tel: +33 2 38 94 42 00
Fax: +33 2 38 94 42 99
Email: info@redex.fr