KRP		Page
Scheda di prestazione	RX183-006-A	1/2

CLIENTE:	**PAMA**	**RIF. ORDINE CLIENTE:**	**796 PAMA**
DISTRIBUTORE:	**ANDANTEX S.r.l**	**ORDINE INTERNO:**	**209953**
DESIGNAZIONE:	**KRP2+M.21.3.H.28/38**	**NUMERO DI SERIE:**	**898084**
RIFERIMENTO:	**RX128907-11**	**RIFERIMENTO DELLA FLANGIA MOTORE:**	**RX128581-01**

Per l'installazione, fare riferimento al manuale d'uso KRP (182/008)

OSSERVAZIONE SPECIFICA:

Le immagini dei prodotti sono a carattere puramente illustrativo

REDEX ANDANTEX

ZI-BP79
F45210 FERRIERES
www.redex.fr

Tel: +33 2 38 94 42 00
Fax: +33 2 38 94 42 99
Email: info@redex.fr

KRP		Page
Scheda di prestazione	RX183-006-A	2/2

INTERFACCE E DIMENSIONI ESTERNE: **SN:** **898084**

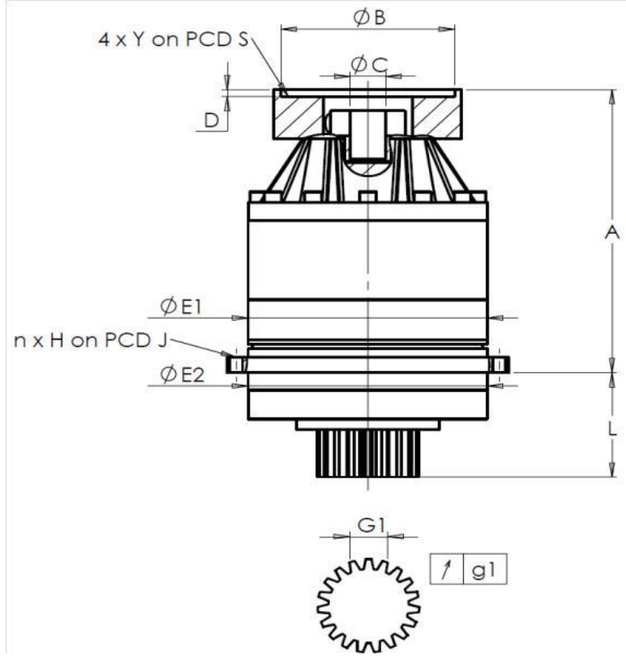

General tolerance: Js13	Cmm	Automatic / manual coordinate-measuring machine	µm	Micrometer	Cr	Calliper rule	Di	Dial indicator	Pg	Plug gauge

CASSA ESTERNA						PIGNONE IN USCITA					FLANGIA DEL MOTORE				
richiesta					misurata	richiesta				misurata	richiesta				misurata
					L4761					P1896					
	E1	212h7 $^{0}_{-0,046}$		µm	211.98	Scostamento (su 4 denti)					Ø	B	181	µm	180.96
	E2	200h7 $^{0}_{-0,046}$		µm	199.98		G1	44,27 $^{0}_{-0,03}$	Cmm	44,255	Ø	C	38 $^{+0,05}_{+0,025}$	µm	38.04
n x H on PCD J		12 Ø9 on PCD 233		Cr		↗	g1	0,022	Di	0,01		D	8	Cr	8.54
				Cr	OK						Ø	S1	215	Cr	215
	A	288		µm	288.91	Coppia in ingresso a vuoto					Ø	Y1	M12	Pg	OK
	L	94		µm	94.02	linea 1				0,5 Nm					

	Linea	Rigidità
Rigidità torsionale (Nm/arcmin)	1	243,75
Rigidità radiale (N/µm)	1	504

Livello di rumore	
@2100 rpm entrata (dB(A))	66,5

Date: 12/11/2015 **Visa:** JJ PELLE

Version: A

REDEX ANDANTEX

ZI-BP79
F45210 FERRIERES
www.redex.fr

Tel: +33 2 38 94 42 00
Fax: +33 2 38 94 42 99
Email: info@redex.fr