KRP

Fiche d'identité produit — **RX183-006-A** — Page 1/2

CLIENT:	SUD OUEST SYSTEME	**REF. COMMANDE CLIENT:**	2425-10-05-08-2015 SUD OUEST
DISTRIBUTEUR:		**COMMANDE INTERIEURE:**	209960
DESIGNATION:	KRP4+R.61.4.H	**NUMERO DE SERIE:**	898047
REFERENCE:	RX129176-32	**REFERENCE DE LA BRIDE MOTEUR:**	RX129551-03

Pour la mise en service de l'appareil, se référer au User Manual KRP (182/008)

REMARQUES SPECIFIQUES:

Les images des produits ont un charactère purement illustratif.

REDEX ANDANTEX
ZI-BP79
F45210 FERRIERES
www.redex.fr
Tel: +33 2 38 94 42 00
Fax: +33 2 38 94 42 99
Email: info@redex.fr

KRP

Fiche d'identité produit — **RX183-006-A** — Page 2/2

INTERFACES ET DIMENSIONS EXTERIEURES: **SN:** 898047

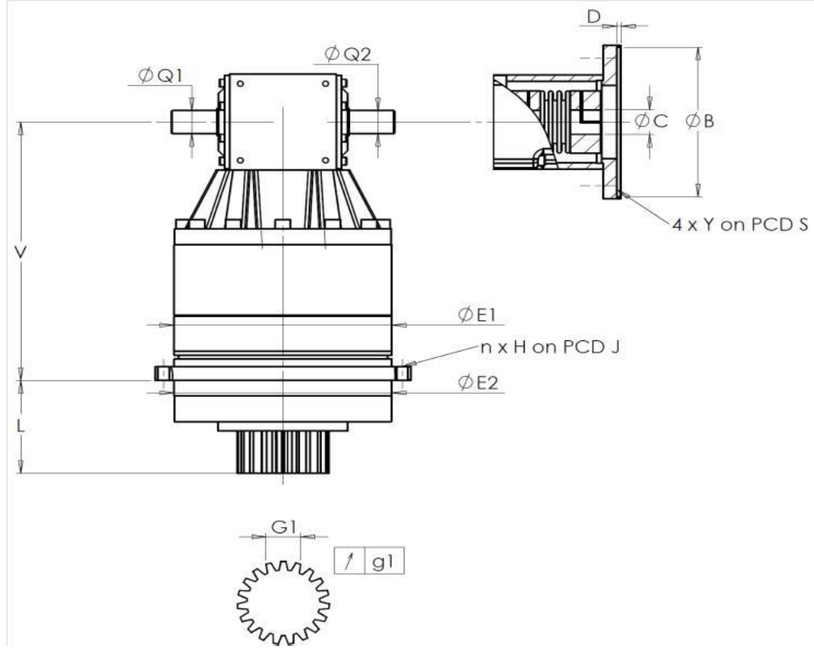

General tolerance: Js13 | *Cmm* Automatic / manual coordinate-measuring machine | *µm* Micrometer | *Cr* Calliper rule | *Di* Dial indicator | *Pg* Plug gauge

CARTER

		demandée		mesurée
				K2829
	E1	285h7 $^{0}_{-0,052}$	µm	284.97
	E2	285h7 $^{0}_{-0,052}$	µm	284.98
n x H on PCD J		16 Ø14 on PCD 310	Cr	
			Cr	OK
	V	414,3	µm	414.35
	L	141	µm	140.9
Ø	Q1	35 $^{+0,011}_{-0,005}$	µm	35.005
Ø	Q2	35 $^{+0,011}_{-0,005}$	µm	35.005

PIGNON SORTIE

	demandée			mesurée
				Q0119
Cote sur 3 dents				
	G1	46,9 $^{0}_{-0,03}$	Cmm	46,89
↗	g1	0,022	Di	0,003
Couple d'entrée à vide				
	Ligne 1			2 Nm

	Ligne	Rigidité
Rigidité torsionnelle (Nm/arcmin)	1	574,81
Rigidité radiale (N/µm)	1	1298

BRIDE MOTEUR

		demandée		mesurée
				L7621
Ø	B	114,3 $^{+0,047}_{+0,012}$	µm	114.34
Ø	C	35 $^{+0,05}_{+0,025}$	µm	35.04
	D	18	Cr	18
Ø	S1	200	Cr	200
Ø	Y1	M12	Pg	OK

Niveau de bruit

@1300 rpm en entrée (dB(A))	67,0

Date: 16/11/2015 **Visa:** JJ PELLE

Version: A

REDEX ANDANTEX
ZI-BP79
F45210 FERRIERES
www.redex.fr
Tel: +33 2 38 94 42 00
Fax: +33 2 38 94 42 99
Email: info@redex.fr