KRPX

Scheda di prestazione — **RX183-007-D** — Pagina 1/2

CLIENTE:	EMCO ITALIA	**RIF. ORDINE CLIENTE:**	571 EMCO ITALIA
DISTRIBUTORE:	ANDANTEX S.r.l	**ORDINE INTERNO:**	209949
DESIGNAZIONE:	KRPX3+M.31.3.H.28/38	**NUMERO DI SERIE:**	898031
RIFERIMENTO:	RX131507-12	**RIFERIMENTO DELLA FLANGIA MOTORE:**	RX128581-01

Per l'installazione, fare riferimento al manuale d'uso KRPX (182/010)

OSSERVAZIONE SPECIFICA:

Le immagini dei prodotti sono a carattere puramente illustrativo

REDEX ANDANTEX

ZI-BP79
F45210 FERRIERES
www.redex.fr

Tel: +33 2 38 94 42 00
Fax: +33 2 38 94 42 99
Email: info@redex.fr

KRPX

Scheda di prestazione — **RX183-007-D** — Pagina 2/2

INTERFACCE E DIMENSIONI ESTERNE: **SN:** 898031

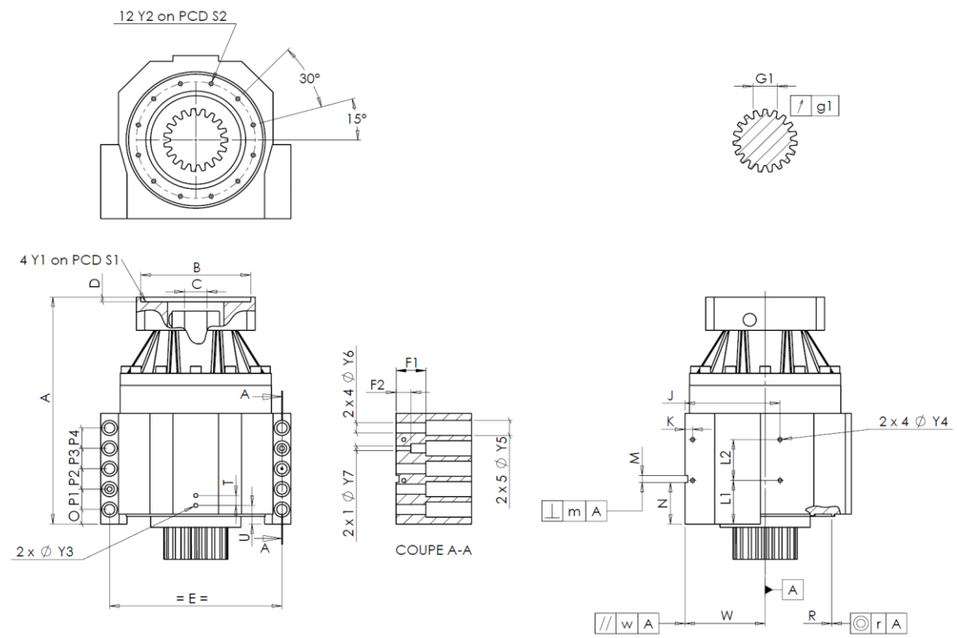

General tolerance: Js13 | *Cmm* Automatic / manual coordinate-measuring machine | *µm* Micrometer | *Cr* Calliper rule | *Di* Dial indicator | *Pg* Plug gauge

CASSA ESTERNA

		richiesta			misurata
					L4995
	Y2	M8x15		*Pg*	OK
Ø	S2	200 $^{+0,1}_{-0,1}$		*Cr*	200
	A	389,5		*µm*	389.8
	E	290		*Cr*	290
	O	25		*Cr*	25
	P1	35		*Cr*	35
	P2	35		*Cr*	35
	P3	35		*Cr*	35
	P4	35		*Cr*	35
	T	17		*Cr*	17
	U	32		*Cr*	32
2 x 1Ø	Y3	M8x15		*Pg*	OK
	R	226 $^{+0,2}_{+0,1}$		*Cmm*	226,108
◎	r	0,1		*Cmm*	0,06

CASSA ESTERNA

		richiesta			misurata
	L1	75		*Cr*	75
	L2	70		*Cr*	70
	J	160		*Cr*	160
	K	13		*Cr*	13
2 x 4Ø	Y4	M8x15		*Pg*	OK
	F1	50		*Cr*	50.02
	F2	25		*Cr*	25.6
2 x 1Ø	Y7	12		*µm*	12
2 x 4Ø	Y6	17,5		*µm*	17.5
2 x 5Ø	Y5	26		*µm*	25.8
	M H6	12 $^{+0,011}_{0}$		*Cmm*	12,003
⊥	m	0,05		*Cmm*	0,008
	N	71,5 $^{+0,1}_{-0,1}$		*Cmm*	71,557
A	W	135 $^{+0,035}_{-0,035}$		*Cmm*	135,009
//	w	0,03	/A	*Cmm*	0,015

FLANGIA DEL MOTORE

	richiesta			misurata
Ø	B	181	*µm*	180.95
Ø	C	38 $^{+0,05}_{+0,025}$	*µm*	38.04
	D	8	*Cr*	8.55
Ø	S1	215	*Cr*	215
Ø	Y1	M12	*Pg*	OK

Coppia in ingresso a vuoto

linea 1	1 Nm

	Linea	Rigidità
Rigidità torsionale (Nm/arcmin)	1	473,03
Rigidità radiale (N/µm)	1	872

PIGNONE IN USCITA

	Q0660

Scostamento (su 3 denti)

	G1	39,25 $^{0}_{-0,03}$	*Cmm*	39,23
↗	g1	0,022	*Di*	0,005

Livello di rumore

@1600 rpm entrata (dB(A))	65,0

Date: 05/11/2015 **Visa:** JJ PELLE

Version: A

REDEX ANDANTEX

ZI-BP79
F45210 FERRIERES
www.redex.fr

Tel: +33 2 38 94 42 00
Fax: +33 2 38 94 42 99
Email: info@redex.fr