KRP

Scheda di prestazione — **RX183-006-A** — Page 1/2

CLIENTE:	FAGIMA	**RIF. ORDINE CLIENTE:**	492 FAGIMA
DISTRIBUTORE:	ANDANTEX S.r.l	**ORDINE INTERNO:**	209843
DESIGNAZIONE:	KRP2+R.21.4.H	**NUMERO DI SERIE:**	897882
RIFERIMENTO:	RX128908-11	**RIFERIMENTO DELLA FLANGIA MOTORE:**	RX129627-01

Per l'installazione, fare riferimento al manuale d'uso KRP (182/008)

OSSERVAZIONE SPECIFICA:

Le immagini dei prodotti sono a carattere puramente illustrativo

REDEX ANDANTEX
ZI-BP79
F45210 FERRIERES
www.redex.fr
Tel: +33 2 38 94 42 00
Fax: +33 2 38 94 42 99
Email: info@redex.fr

KRP

Scheda di prestazione — **RX183-006-A** — Page 2/2

INTERFACCE E DIMENSIONI ESTERNE: **SN:** 897882

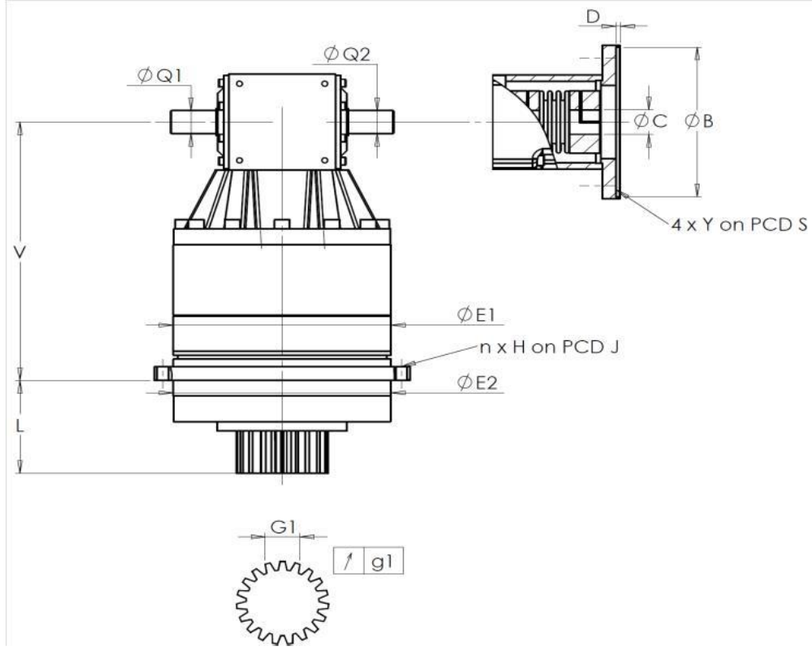

General tolerance: Js13 | *Cmm* Automatic / manual coordinate-measuring machine | *µm* Micrometer | *Cr* Calliper rule | *Di* Dial indicator | *Pg* Plug gauge

CASSA ESTERNA						PIGNONE IN USCITA						FLANGIA DEL MOTORE					
richiesta					misurata	richiesta					misurata	richiesta					misurata
					K2953						P1289						L5157
		E1	212h7 $^{0}_{-0,046}$	µm	211.97	Scostamento (su 4 denti)						Ø	B	180 $^{+0,054}_{+0,014}$	µm	180.03
		E2	200h7 $^{0}_{-0,046}$	µm	199.98		G1	44,27 $^{0}_{-0,03}$	Cmm	44,25		Ø	C	38 $^{+0,05}_{+0,025}$	µm	38.04
n x H on PCD J			12 Ø9 on PCD 233	Cr		↗	g1	0,022	Di	0,01			D	8	Cr	8.1
				Cr	OK							Ø	S1	215	Cr	215
		V	289	µm	289.36	Coppia in ingresso a vuoto						Ø	Y1	M12	Pg	OK
		L	94	µm	94.03	linea 1				1 Nm						
	Ø	Q1	25 $^{+0,009}_{-0,004}$	µm	25.005							Livello di rumore				
	Ø	Q2	25 $^{+0,009}_{-0,004}$	µm	25.005				Linea	Rigidità		@2100 rpm entrata (dB(A))				72,0
						Rigidità torsionale (Nm/arcmin)			1	243,75						
						Rigidità radiale (N/µm)			1	459						

Date: 16/10/2015 **Visa:** JJ PELLE

Version: A

REDEX ANDANTEX
ZI-BP79
F45210 FERRIERES
www.redex.fr
Tel: +33 2 38 94 42 00
Fax: +33 2 38 94 42 99
Email: info@redex.fr