KRP

Scheda di prestazione — **RX183-006-A** — Page 1/2

CLIENTE:	TENOVA	**RIF. ORDINE CLIENTE:**	432 TENOVA
DISTRIBUTORE:	ANDANTEX S.r.l	**ORDINE INTERNO:**	209792
DESIGNAZIONE:	KRP2+M.31.3.H.28/38	**NUMERO DI SERIE:**	897880
RIFERIMENTO:	RX128907-12	**RIFERIMENTO DELLA FLANGIA MOTORE:**	RX129461-01

Per l'installazione, fare riferimento al manuale d'uso KRP (182/008)

OSSERVAZIONE SPECIFICA:

Le immagini dei prodotti sono a carattere puramente illustrativo

REDEX ANDANTEX
ZI-BP79
F45210 FERRIERES
www.redex.fr
Tel: +33 2 38 94 42 00
Fax: +33 2 38 94 42 99
Email: info@redex.fr

KRP

Scheda di prestazione — **RX183-006-A** — Page 2/2

INTERFACCE E DIMENSIONI ESTERNE: **SN:** 897880

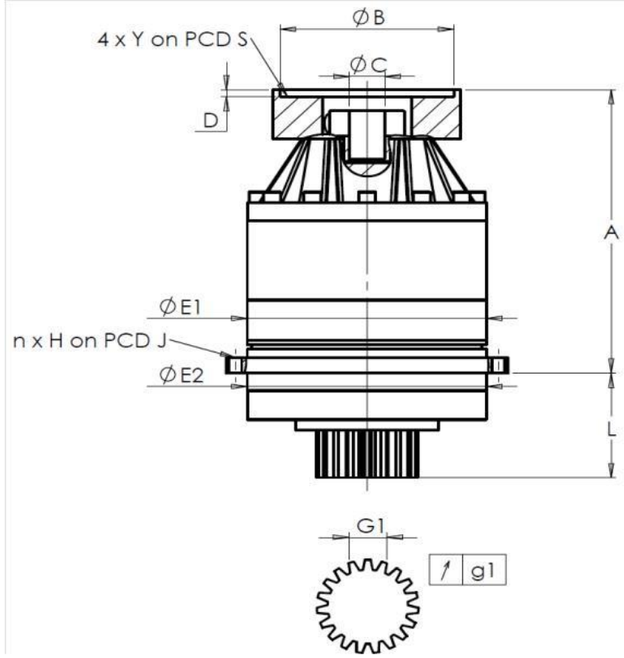

General tolerance: Js13	Cmm	Automatic / manual coordinate-measuring machine	µm	Micrometer	Cr	Calliper rule	Di	Dial indicator	Pg	Plug gauge

CASSA ESTERNA						PIGNONE IN USCITA						FLANGIA DEL MOTORE				
	richiesta				misurata		richiesta				misurata		richiesta			misurata
					K2944						P1890					
		E1	212h7 $^{0}_{-0,046}$	µm	212		Scostamento (su 4 denti)						Ø	B	131	µm	130.97
		E2	200h7 $^{0}_{-0,046}$	µm	200			G1	44,27 $^{0}_{-0,03}$	Cmm	44,255		Ø	C	32 $^{+0,05}_{+0,025}$	µm	32.04
	n x H on PCD J		12 Ø9 on PCD 233	Cr			↗	g1	0,022	Di	0,02			D	5	Cr	5.52
				Cr	OK								Ø	S1	165	Cr	165
		A	273	µm	274		Coppia in ingresso a vuoto						Ø	Y1	M10	Pg	OK
		L	94	µm	94.08		linea 1				0,5 Nm						

	Linea	Rigidità
Rigidità torsionale (Nm/arcmin)	1	243,75
Rigidità radiale (N/µm)	1	504

Livello di rumore	
@2100 rpm entrata (dB(A))	66,0

Date: 29/10/2015 **Visa:** J ONGANER

Version: A

REDEX ANDANTEX
ZI-BP79
F45210 FERRIERES
www.redex.fr
Tel: +33 2 38 94 42 00
Fax: +33 2 38 94 42 99
Email: info@redex.fr