KRP

Scheda di prestazione — **RX183-006-A** — Page 1/2

CLIENTE:	MECOF S.r.l	**RIF. ORDINE CLIENTE:**	125628 EMCO MECOF
DISTRIBUTORE:		**ORDINE INTERNO:**	209864
DESIGNAZIONE:	KRP3+M.31.3.H.28/38	**NUMERO DI SERIE:**	897838
RIFERIMENTO:	RX129016-12	**RIFERIMENTO DELLA FLANGIA MOTORE:**	RX128581-13

Per l'installazione, fare riferimento al manuale d'uso KRP (182/008)

OSSERVAZIONE SPECIFICA:

Le immagini dei prodotti sono a carattere puramente illustrativo

REDEX ANDANTEX
ZI-BP79
F45210 FERRIERES
www.redex.fr
Tel: +33 2 38 94 42 00
Fax: +33 2 38 94 42 99
Email: info@redex.fr

KRP

Scheda di prestazione — **RX183-006-A** — Page 2/2

INTERFACCE E DIMENSIONI ESTERNE: **SN:** 897838

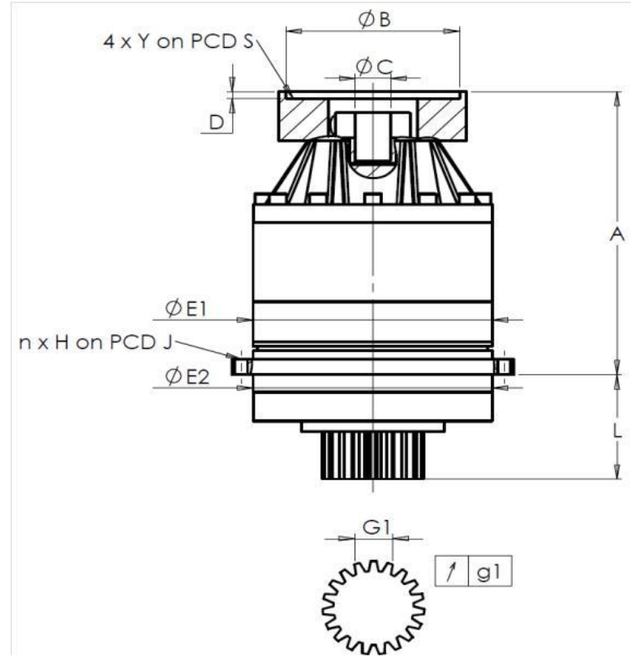

General tolerance: Js13	Cmm	Automatic / manual coordinate-measuring machine	µm	Micrometer	Cr	Calliper rule	Di	Dial indicator	Pg	Plug gauge

CASSA ESTERNA

	richiesta				misurata
					K0731
	E1	255h7 $^{0}_{-0,052}$	µm		254.97
	E2	255h7 $^{0}_{-0,052}$	µm		254.97
	n x H on PCD J	16 Ø13,5 on PCD 280	Cr		
			Cr		OK
	A	328,5	µm		329.66
	L	121	µm		120.94

PIGNONE IN USCITA

	richiesta				misurata
					Q0665
	Scostamento (su 3 denti)				
	G1	39,25 $^{0}_{-0,03}$	Cmm		39,235
↗	g1	0,022	Di		0,01
	Coppia in ingresso a vuoto				
	linea 1				1 Nm

	Linea	Rigidità
Rigidità torsionale (Nm/arcmin)	1	473,03
Rigidità radiale (N/µm)	1	969

FLANGIA DEL MOTORE

	richiesta				misurata
Ø	B	180G6 $^{+0,039}_{+0,014}$	µm		180.02
Ø	C	38F7 $^{+0,05}_{+0,025}$	µm		38.045
	D	8	Cr		8.39
Ø	S1	215	Cr		215
Ø	Y1	M12	Pg		OK

Livello di rumore

@1600 rpm entrata (dB(A))	65,5

Date: 03/11/2015 **Visa:** JJ PELLE

Version: A

REDEX ANDANTEX
ZI-BP79
F45210 FERRIERES
www.redex.fr
Tel: +33 2 38 94 42 00
Fax: +33 2 38 94 42 99
Email: info@redex.fr