CLIENTE:	BOST MACHINE TOOL COMPAN	**REF. PEDIDO:**	72664 BOST
DISTRIBUIDOR:		**PEDIDO INTERNO:**	209820
DESIGNACIÓN:	KRPX3+M.31.3.H.28/38	**NÚMERO DE SERIE:**	897816
REFERENCIA :	RX131507-12	**REFERENCIA DE LA BRIDA MOTOR:**	RX128581-01

Para la instalación, por favor consulte el Manual de Usuario KRPX (182/010)

OBSERVACIONES:

Las imágenes del producto son meramente ilustrativas.

REDEX ANDANTEX
ZI-BP79
F45210 FERRIERES
www.redex.fr
Tel: +33 2 38 94 42 00
Fax: +33 2 38 94 42 99
Email: info@redex.fr

INTERFACES Y DIMENSIONES EXTERIORES: **SN:** 897816

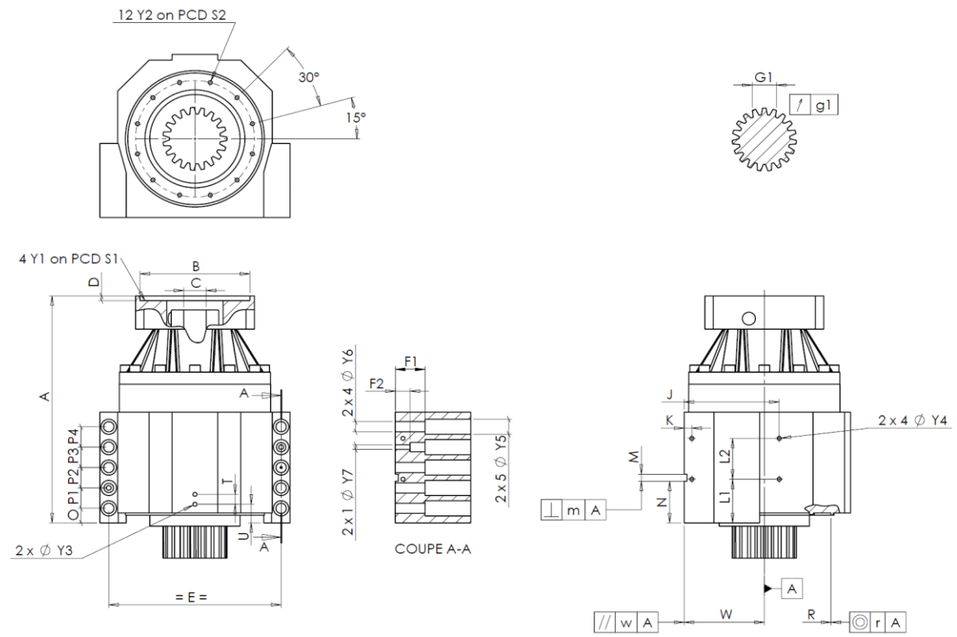

General tolerance: Js13 | *Cmm* Automatic / manual coordinate-measuring machine | *µm* Micrometer | *Cr* Calliper rule | *Di* Dial indicator | *Pg* Plug gauge

CARCASA requerida				CARCASA real		CARCASA requerida				CARCASA real		BRIDA MOTOR requerida				BRIDA MOTOR real
					L4983			L1	75	Cr	75					
		Y2	M8x15	Pg	OK			L2	70	Cr	70	Ø	B	181	µm	180.95
	Ø	S2	200 +0,1 -0,1	Cr	200			J	160	Cr	160	Ø	C	38 +0,05 +0,025	µm	38.035
		A	389,5	µm	389.88			K	13	Cr	13		D	8	Cr	8.5
		E	290	Cr	290		2 x 4Ø	Y4	M8x15	Pg	OK	Ø	S1	215	Cr	215
		O	25	Cr	25			F1	50	Cr	50	Ø	Y1	M12	Pg	OK
		P1	35	Cr	35			F2	25	Cr	24.3					
		P2	35	Cr	35		2 x 1Ø	Y7	12	µm	12					
		P3	35	Cr	35		2 x 4Ø	Y6	17,5	µm	17.5					
		P4	35	Cr	35		2 x 5Ø	Y5	26	µm	25.8					
		T	17	Cr	17			M H6	12 +0,011 0	Cmm	12,001					
		U	32	Cr	32		⊥	m	0,05	Cmm	0,008					
	2 x 1Ø	Y3	M8x15	Pg	OK			N	71,5 +0,1 -0,1	Cmm	71,543					
		R	226 +0,2 +0,1	Cmm	226,161	A		W	135 +0,035 -0,035	Cmm	135,005					
	◎	r	0,1	Cmm	0,052		//	w	0,03 /A	Cmm	0,012					

Par entrada sin carga	
Línea 1	2,2 Nm

	Línea	Rigidez
Rigidez torsional (Nm/arcmin)	1	473,03
Rigidez radial (N/µm)	1	876

PIÑÓN DE SALIDA					
					Q0692
Medida cordal entre 3 dientes					
		G1	39,25 0 -0,03	Cmm	39,23
	↗	g1	0,022	Di	0,01

Nivel sonoro	
@1600 rpm entrada (dB(A))	68,5

Fecha: 16/10/2015 **Revisado:** JJ PELLE

Versión: A

REDEX ANDANTEX
ZI-BP79
F45210 FERRIERES
www.redex.fr
Tel: +33 2 38 94 42 00
Fax: +33 2 38 94 42 99
Email: info@redex.fr