KRPX

Ficha de resultado	RX183-007-D	Página 1/2

CLIENTE:	IBARMIA INNOVATEK SL	**REF. PEDIDO:**	009221/60622 IBARMIA
DISTRIBUIDOR:		**PEDIDO INTERNO:**	209802
DESIGNACIÓN:	KRPX1+R.31.4.H	**NÚMERO DE SERIE:**	897798
REFERENCIA :	RX133125-12	**REFERENCIA DE LA BRIDA MOTOR:**	RX129592-01

Para la instalación, por favor consulte el Manual de Usuario KRPX (182/010)

OBSERVACIONES:

Las imágenes del producto son meramente ilustrativas.

REDEX ANDANTEX

ZI-BP79
F45210 FERRIERES
www.redex.fr

Tel: +33 2 38 94 42 00
Fax: +33 2 38 94 42 99
Email: info@redex.fr

KRPX

Ficha de resultado	RX183-007-D	Página 2/2

INTERFACES Y DIMENSIONES EXTERIORES: **SN:** 897798

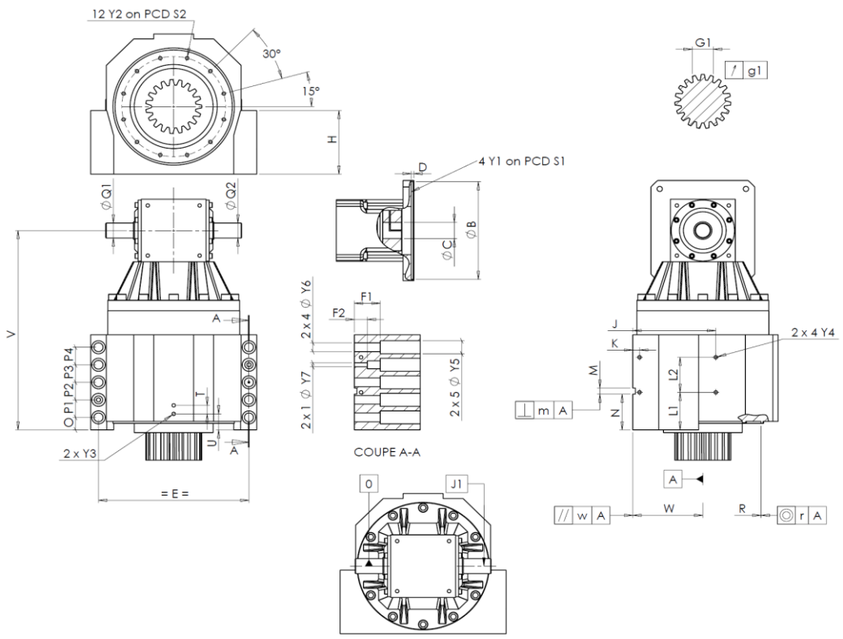

General tolerance: Js13 | Cmm: Automatic / manual coordinate-measuring machine | µm: Micrometer | Cr: Calliper rule | Di: Dial indicator | Pg: Plug gauge

CARCASA requerida				CARCASA real		CARCASA requerida				CARCASA real		BRIDA MOTOR requerida				BRIDA MOTOR real	
					K6350			L1	51	Cr	51						L4220
		Y2	M6x12	Pg	OK			L2	48	Cr	48		Ø	B	130 +0,054 +0,014	µm	130.02
	Ø	S2	120 +0,1 -0,1	Cr	120			J	105	Cr	105		Ø	C	32 +0,05 +0,025	µm	32.025
		V	262,5	µm	262.42			K	11	Cr	11			D	5	Cr	5.09
		E	175	Cr	175		2 x 4Ø	Y4	M6x12	Pg	OK		Ø	S1	165	Cr	165
		O	15	Cr	15			F1	40	Cr	40.17		Ø	Y1	M10	Pg	OK
		P1	24	Cr	24			F2	24	Cr	23.44						
		P2	24	Cr	24		2 x 1Ø	Y7	10	µm	10						
		P3	24	Cr	24		2 x 4Ø	Y6	11	µm	11						
		P4	24	Cr	24		2 x 5Ø	Y5	18	µm	17.96						
		T	14	Cr	14			M H6	8 +0,009 0	Cmm	8,009						
		U	26	Cr	26		⊥	m	0,05	Cmm	0,035						
	2 x 1Ø	Y3	M6x12	Pg	OK			N	47 +0,1 -0,1	Cmm	47,233						
		R	135 +0,2 +0,1	Cmm	135,17	A		W	80 +0,02 -0,02	Cmm	80,005						
	◎	r	0,1	Cmm	0,042		//	w	0,03 /A	Cmm	0,008						
	Ø	Q1	20 +0,009 -0,004	µm	20.009												
	Ø	Q2	20 +0,009 -0,004	µm	20.009												
		J1	/0	µm	0,02												

Par entrada sin carga

Línea 1	0,3 Nm

	Línea	Rigidez
Rigidez torsional (Nm/arcmin)	1	81,39
Rigidez radial (N/µm)	1	322

PIÑÓN DE SALIDA

				Cr	Q2897

Medida cordal entre 3 dientes

		G1	23,28 0 -0,03	Cmm	23.27
	↗	g1	0,021	Di	0,02

Nivel sonoro

@2600 rpm entrada (dB(A))	73,0

Fecha: 02/10/2015 **Revisado:** JJ PELLÉ

Versión: A

REDEX ANDANTEX

ZI-BP79
F45210 FERRIERES
www.redex.fr

Tel: +33 2 38 94 42 00
Fax: +33 2 38 94 42 99
Email: info@redex.fr