KRP

Scheda di prestazione — **RX183-006-A** — Page 1/2

CLIENTE:	**FPT**	**RIF. ORDINE CLIENTE:**	**126 FPT**
DISTRIBUTORE:	**ANDANTEX S.r.l**	**ORDINE INTERNO:**	**209373**
DESIGNAZIONE:	**KRP3+M.31.3.H.28/38**	**NUMERO DI SERIE:**	**897742**
RIFERIMENTO:	**RX129016-12**	**RIFERIMENTO DELLA FLANGIA MOTORE:**	**RX128581-01**

Per l'installazione, fare riferimento al manuale d'uso KRP (182/008)

OSSERVAZIONE SPECIFICA:

Le immagini dei prodotti sono a carattere puramente illustrativo

REDEX ANDANTEX
ZI-BP79
F45210 FERRIERES
www.redex.fr
Tel: +33 2 38 94 42 00
Fax: +33 2 38 94 42 99
Email: info@redex.fr

KRP

Scheda di prestazione — **RX183-006-A** — Page 2/2

INTERFACCE E DIMENSIONI ESTERNE: **SN:** **897742**

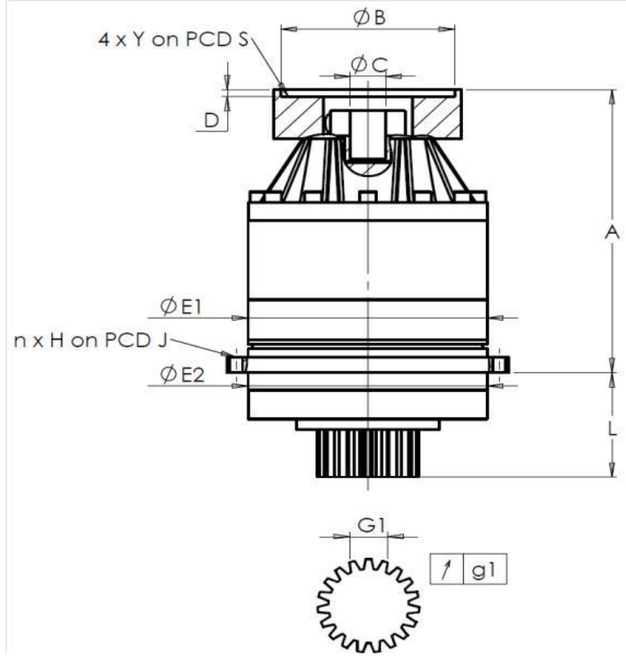

General tolerance: Js13	Cmm	Automatic / manual coordinate-measuring machine	µm	Micrometer	Cr	Calliper rule	Di	Dial indicator	Pg	Plug gauge

CASSA ESTERNA

	richiesta				misurata
					K2847
	E1	255h7 $^{0}_{-0,052}$	µm	254.98
	E2	255h7 $^{0}_{-0,052}$	µm	254.98
	n x H on PCD J	16 Ø13,5 on PCD 280	Cr	
			Cr	OK
	A	328,5	µm	329.53
	L	121	µm	121.08

PIGNONE IN USCITA

richiesta				misurata
				Q0788
Scostamento (su 3 denti)				
	G1	39,25 $^{0}_{-0,03}$	Cmm	39,23
↗	g1	0,022	Di	0,01
Coppia in ingresso a vuoto				
linea 1				1,6 Nm

	Linea	Rigidità
Rigidità torsionale (Nm/arcmin)	1	473,03
Rigidità radiale (N/µm)	1	1173

FLANGIA DEL MOTORE

richiesta				misurata
Ø	B	181	µm	180.95
Ø	C	38 $^{+0,05}_{+0,025}$	µm	38.045
	D	8	Cr	8.51
Ø	S1	215	Cr	215
Ø	Y1	M12	Pg	OK

Livello di rumore

@1600 rpm entrata (dB(A))	65,0

Date: 23/10/2015 **Visa:** JJ PELLE

Version: A

REDEX ANDANTEX
ZI-BP79
F45210 FERRIERES
www.redex.fr
Tel: +33 2 38 94 42 00
Fax: +33 2 38 94 42 99
Email: info@redex.fr